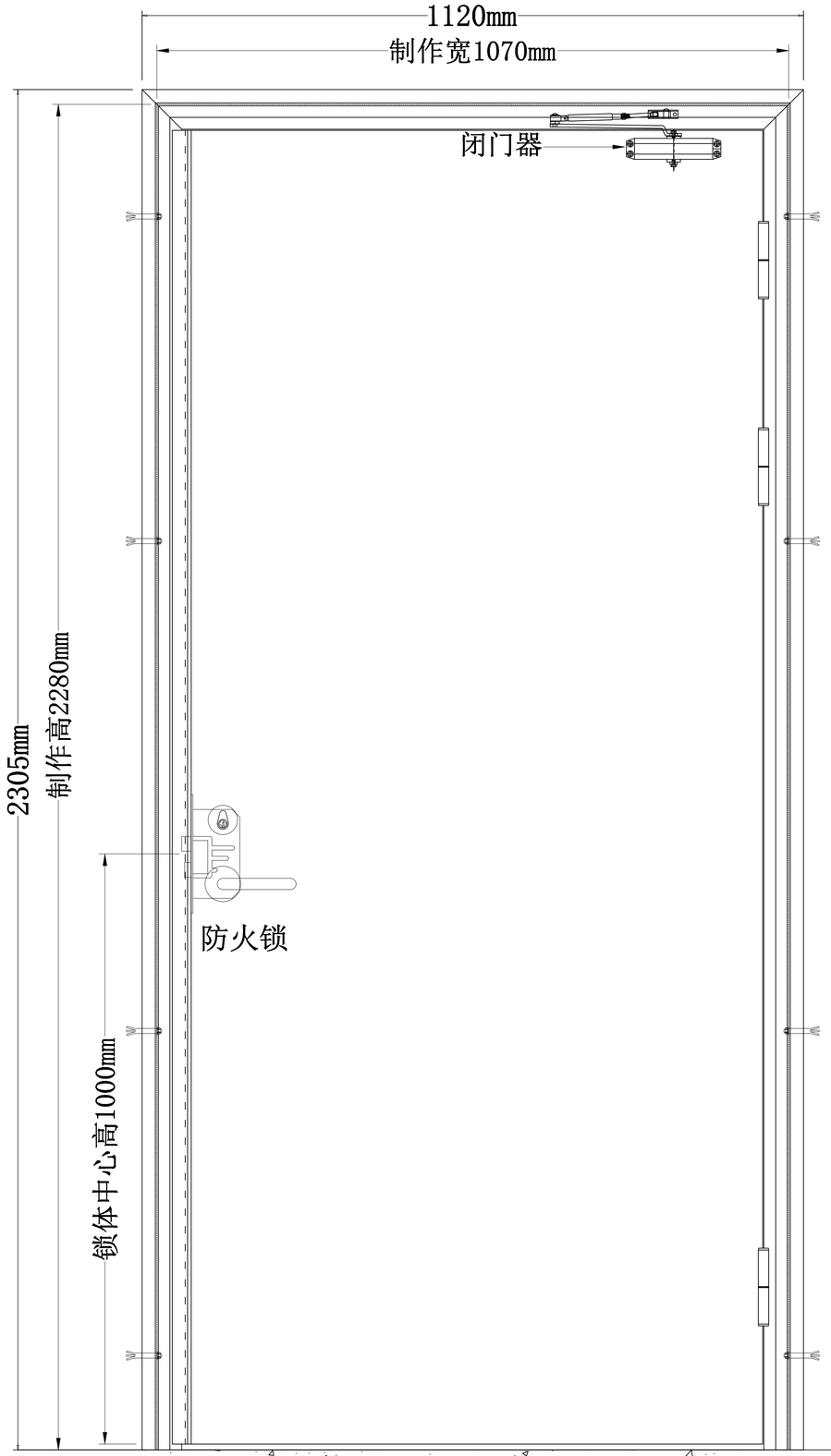

立面图

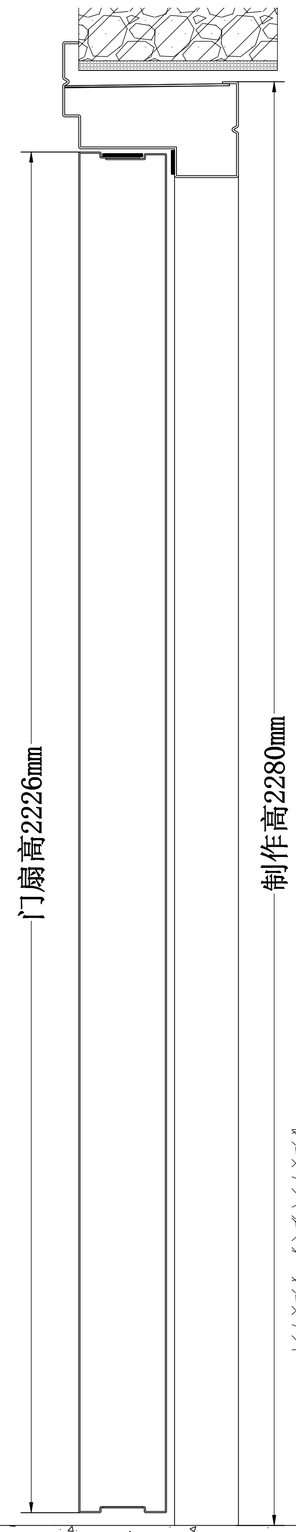

竖剖图

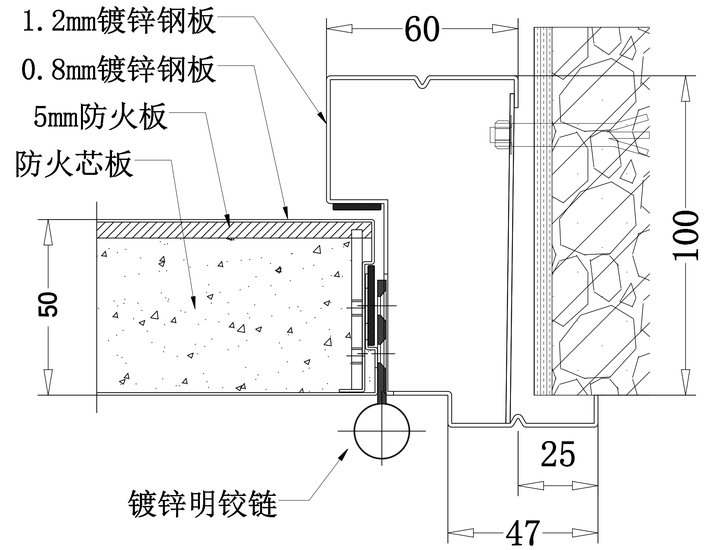

大样图

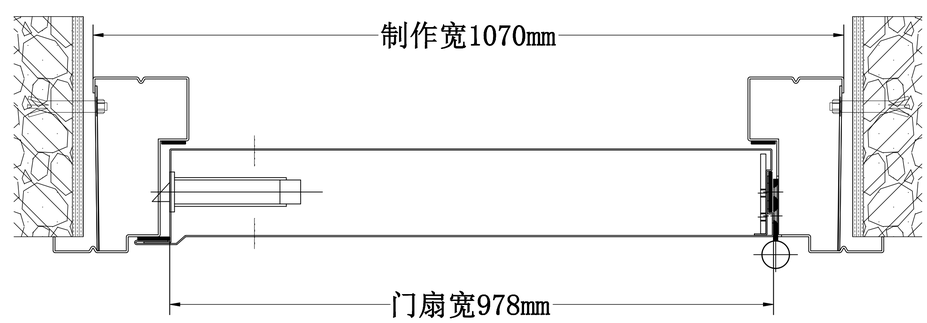

横剖图

本图及副本之版权均属本公司所有，未经允许，翻版必究。

Note（注意事项）:

1. 所有尺寸单位均为毫米（mm）。

2. 不可用比例尺直接度量图纸尺寸，应以图示标注尺寸为准。

REVISIONS(修订版)

NO.(序号)	DATE(日期)	DESCRIPTION(修改描述)

Project（项目名称）

R2022054(GJ2021-300#A)
地块新建普通商住楼项目

Title（图 名）

钢质单开甲级防火通道门

规格：2280*1070*55

Drawn By:(绘 图)	
Checked By:(校 核)	
Approved By:(审 批)	
Date:(日 期)	
图号:	第 1 页 共 8 页

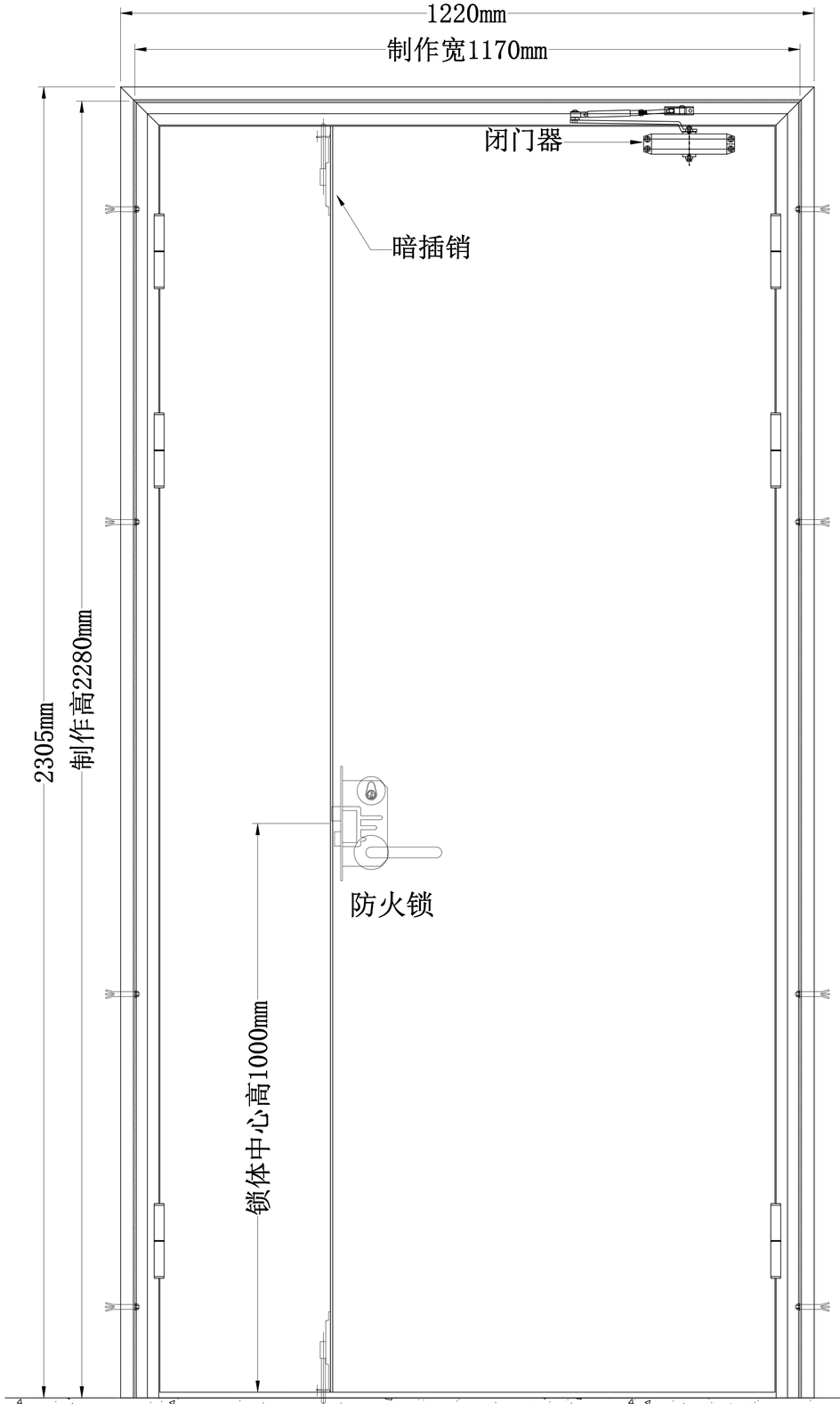

立面图

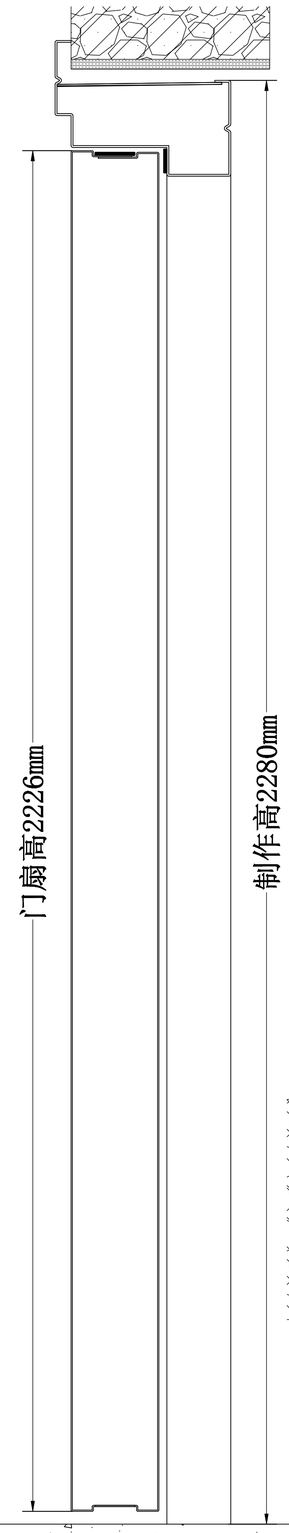

竖剖图

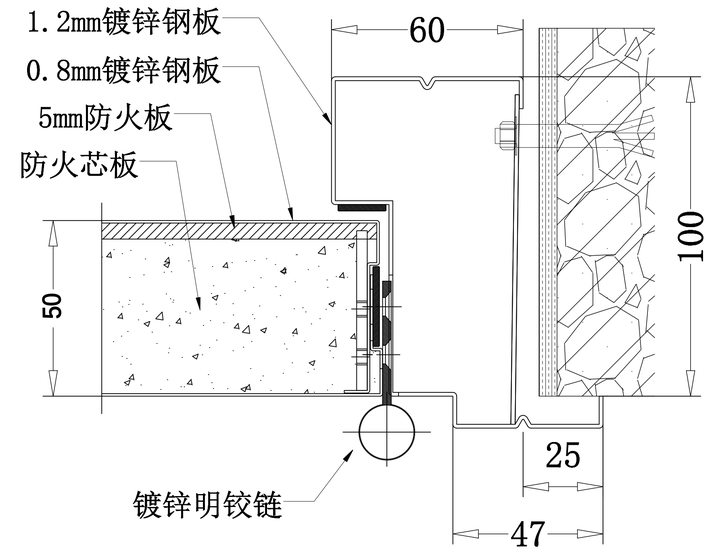

大样图

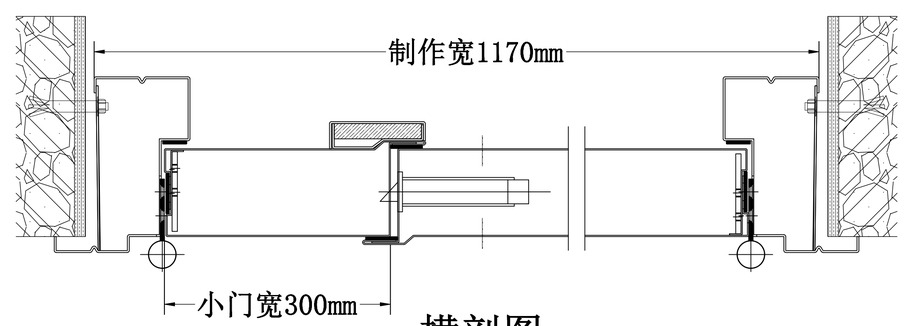

横剖图

本图及副本之版权均属本公司所有，未经允许，翻版必究。

Note（注意事项）:

1.所有尺寸单位均为毫米（mm）。

2.不可用比例尺直接度量图纸尺寸，应以图示标注尺寸为准。

REVISIONS(修订版)

NO.(序号)	DATE(日期)	DESCRIPTION(修改描述)

Project（项目名称）

R2022054(GJ2021-300#A)
地块新建普通商住楼项目

Title（图 名）

钢质子母甲级防火通道门

规格：2280*1170*55

Drawn By:(绘 图)	
Checked By:(校 核)	
Approved By:(审 批)	
Date:（日 期）	
图号:	第 2 页 共 8 页

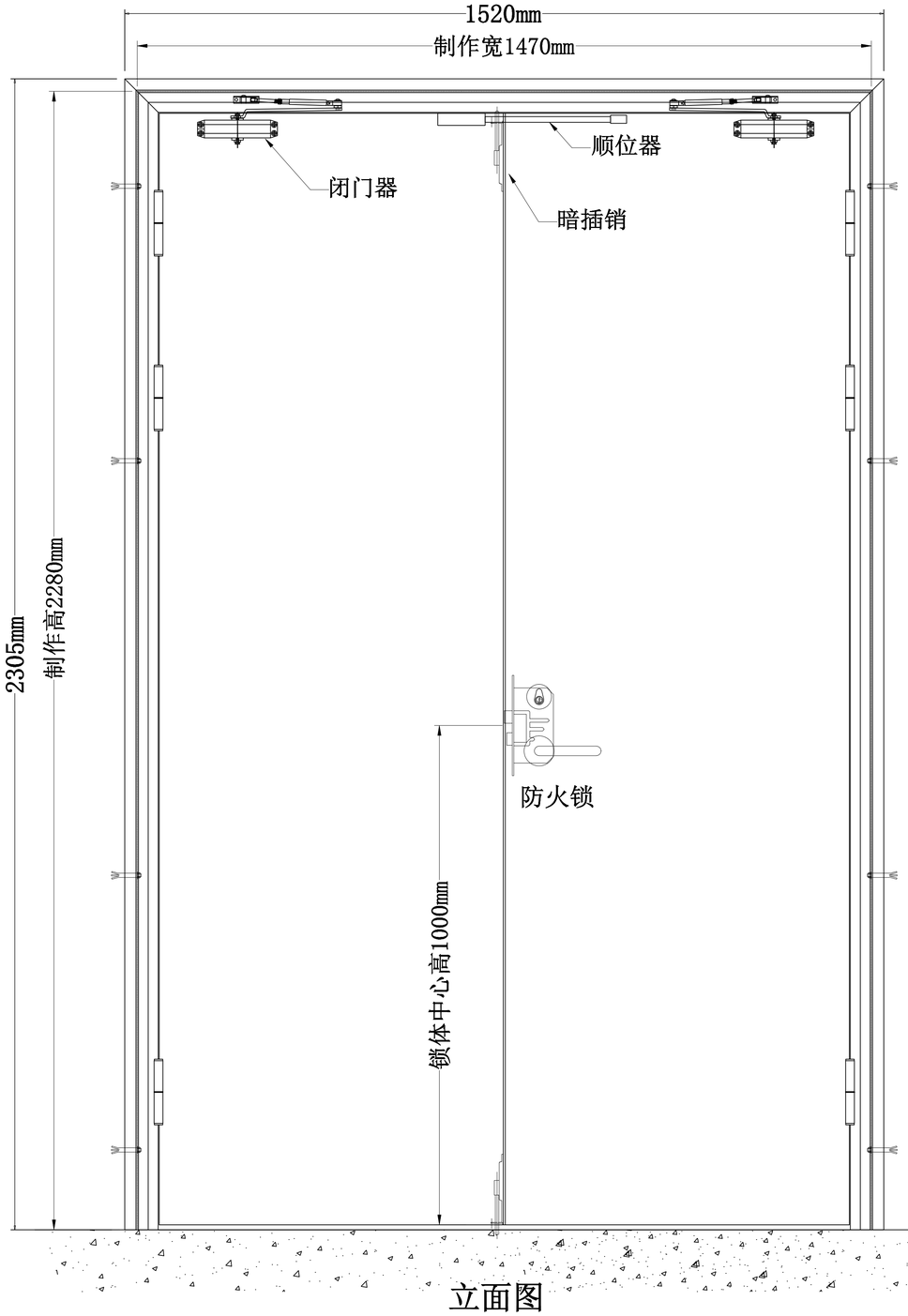

立面图

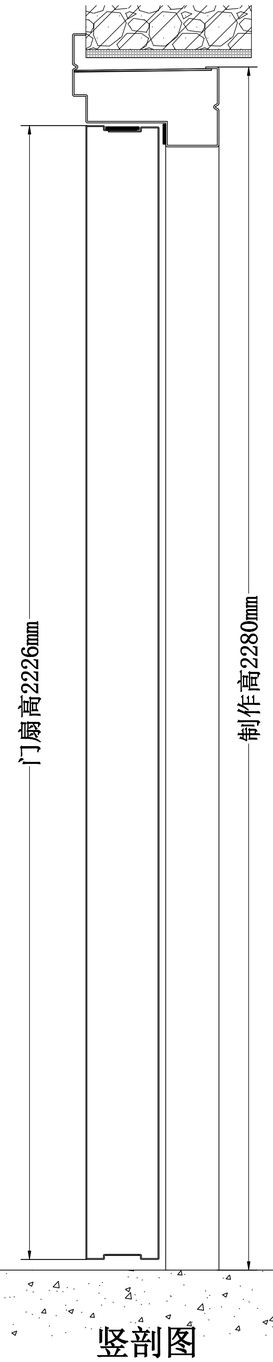

竖剖图

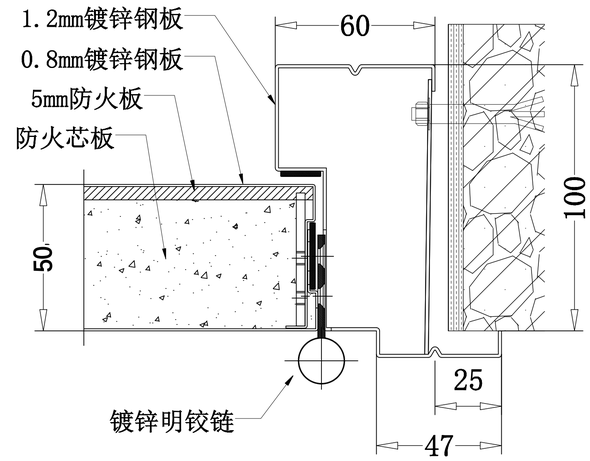

大样图

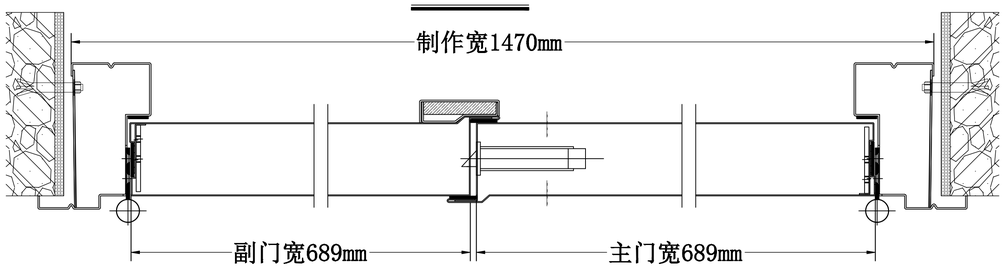

横剖图

本图及副本之版权均属本公司所有，未经允许，翻版必究。

Note（注意事项）:

1.所有尺寸单位均为毫米（mm）。

2.不可用比例尺直接度量图纸尺寸，应以图示标注尺寸为准。

REVISIONS(修订版)

NO.(序号)	DATE(日期)	DESCRIPTION(修改描述)

Project（项目名称）

R2022054(GJ2021-300#A)
地块新建普通商住楼项目

Title（图 名）

钢质双开甲级防火通道门

规格：2280*1470*55

Drawn By:(绘 图)	
Checked By:(校 核)	
Approved By:(审 批)	
Date:（日 期）	
图号:	第 3 页 共 8 页

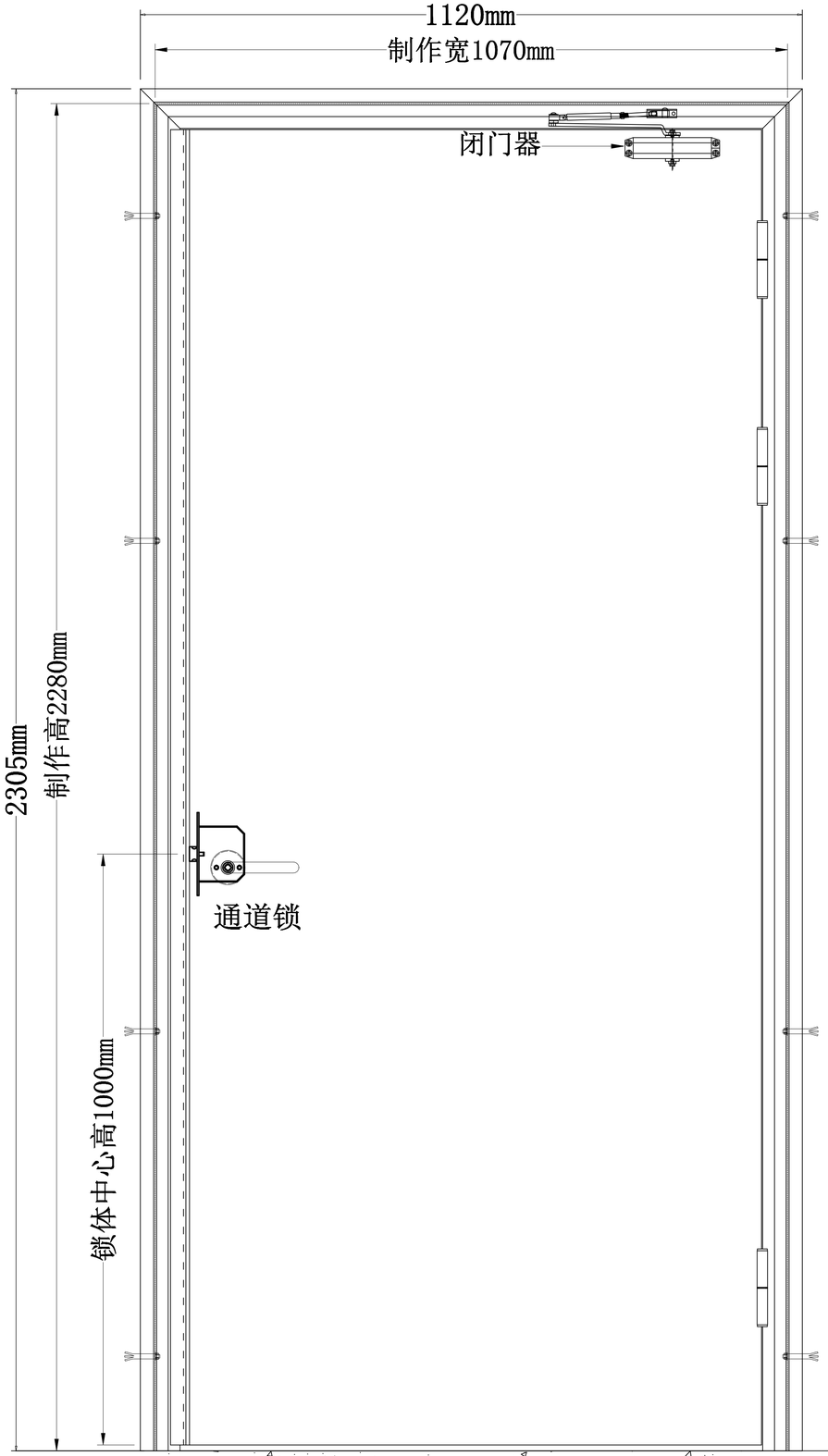

立面图

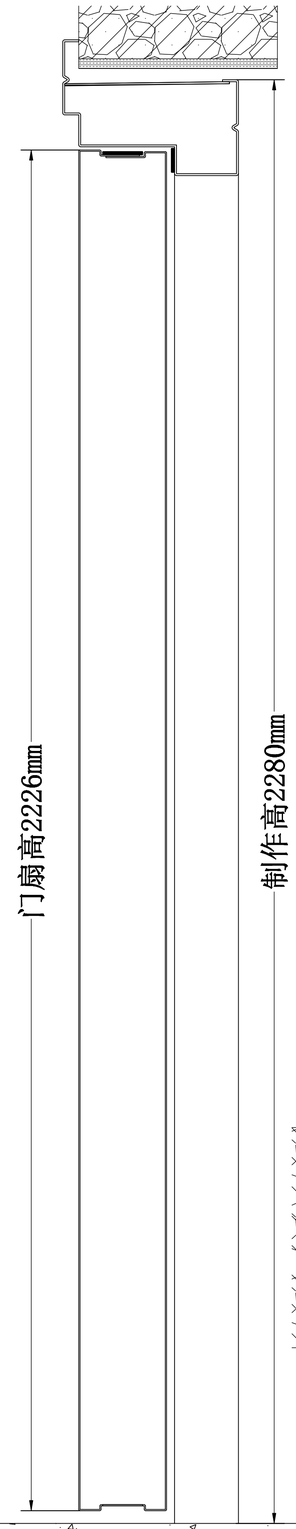

竖剖图

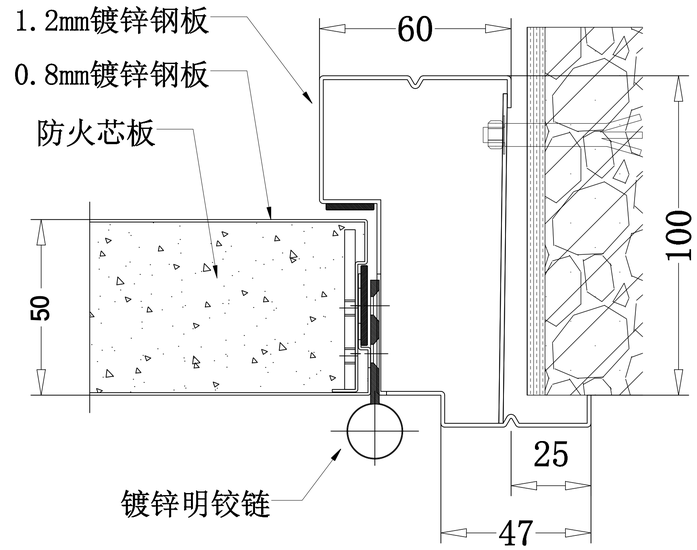

大样图

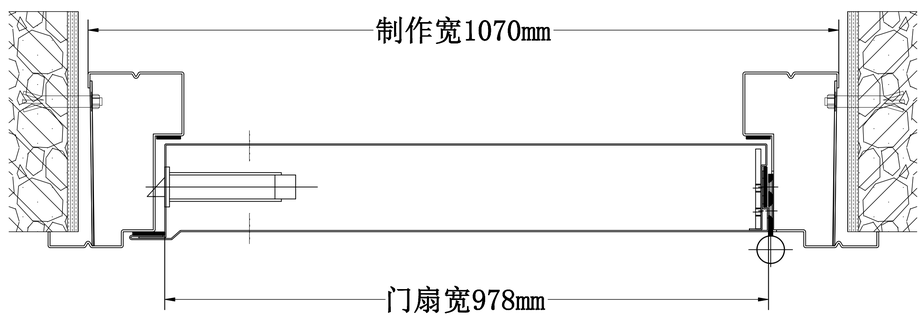

横剖图

本图及副本之版权均属本公司所有，未经允许，翻版必究。

Note（注意事项）:

1. 所有尺寸单位均为毫米（mm）。

2. 不可用比例尺直接度量图纸尺寸，应以图示标注尺寸为准。

REVISIONS(修订版)

NO.(序号)	DATE(日期)	DESCRIPTION(修改描述)

Project（项目名称）

R2022054(GJ2021-300#A)
地块新建普通商住楼项目

Title（图 名）

钢质单开乙级防火通道门

规格：2280*1070*55

Drawn By:(绘 图)	
Checked By:(校 核)	
Approved By:(审 批)	
Date:(日 期)	
图号:	第 4 页 共 8 页

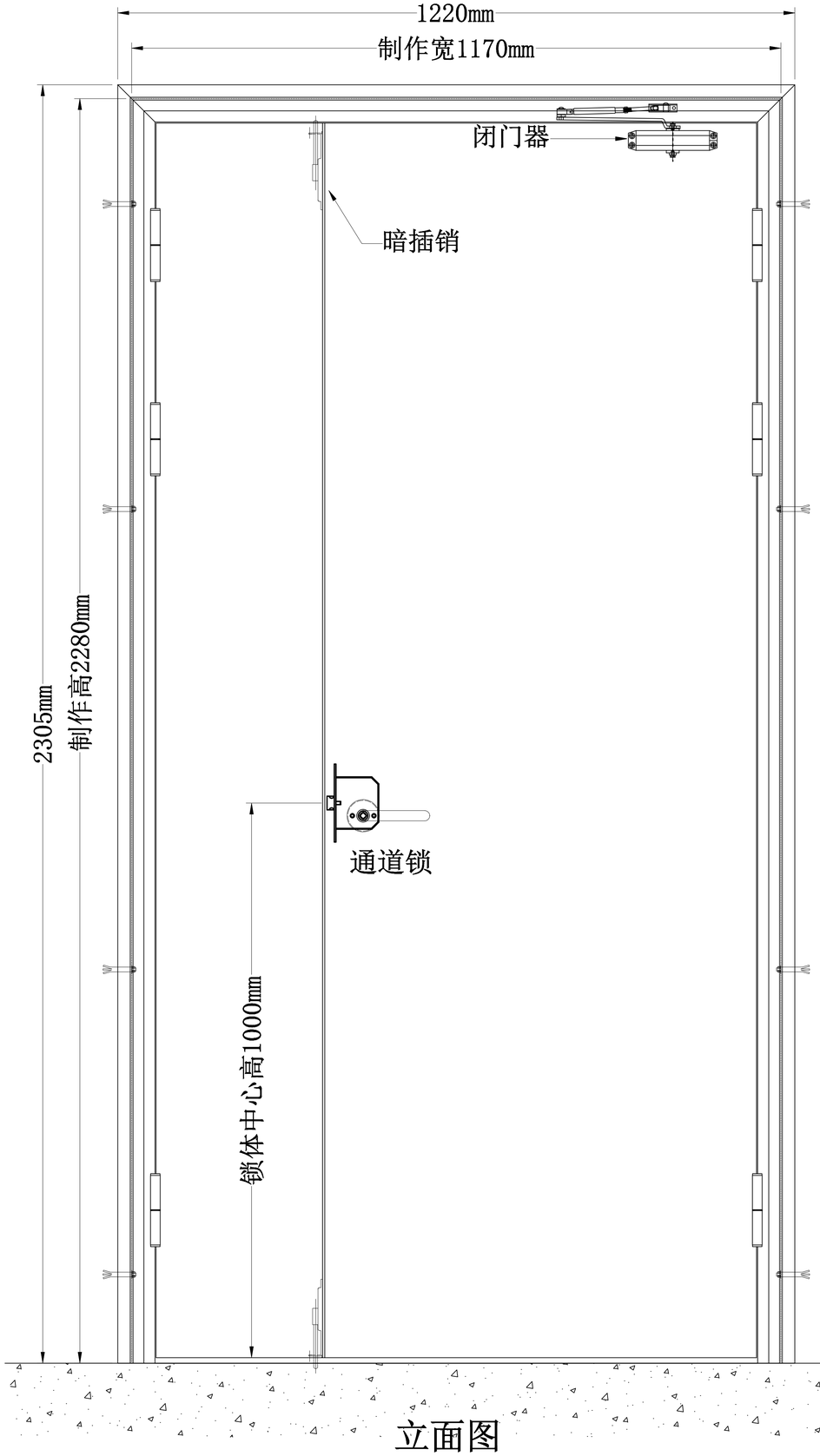

立面图

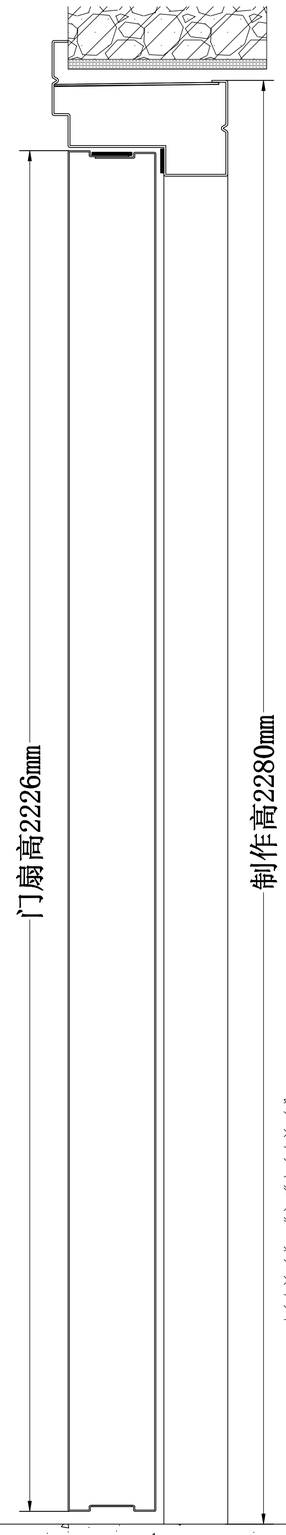

竖剖图

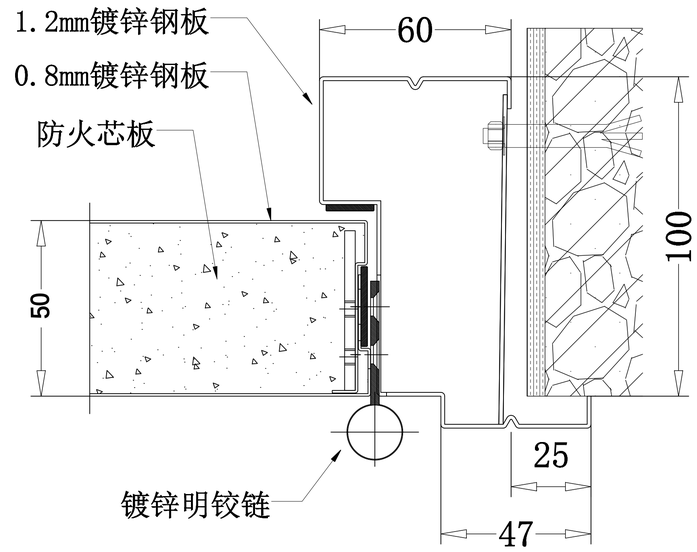

大样图

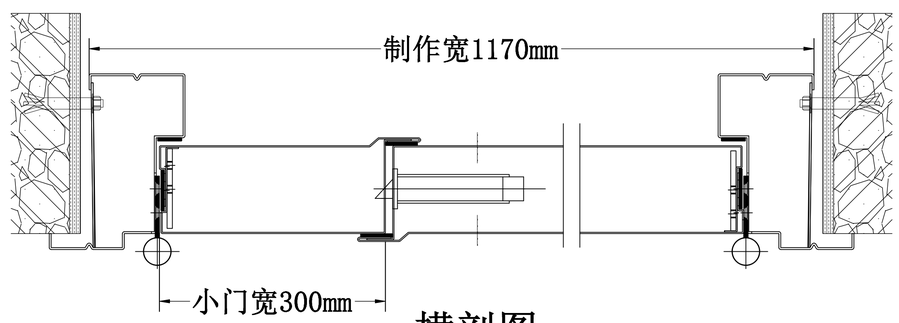

横剖图

本图及副本之版权均属本公司所有，未经允许，翻版必究。

Note（注意事项）:

1.所有尺寸单位均为毫米（mm）。

2.不可用比例尺直接度量图纸尺寸，应以图示标注尺寸为准。

REVISIONS(修订版)

NO.(序号)	DATE(日期)	DESCRIPTION(修改描述)

Project（项目名称）

R2022054(GJ2021-300#A)
地块新建普通商住楼项目

Title（图 名）

钢质子母乙级防火通道门

规格：2280*1170*55

Drawn By:(绘 图)	
Checked By:(校 核)	
Approved By:(审 批)	
Date:（日 期）	
图号:	第 5 页 共 8 页

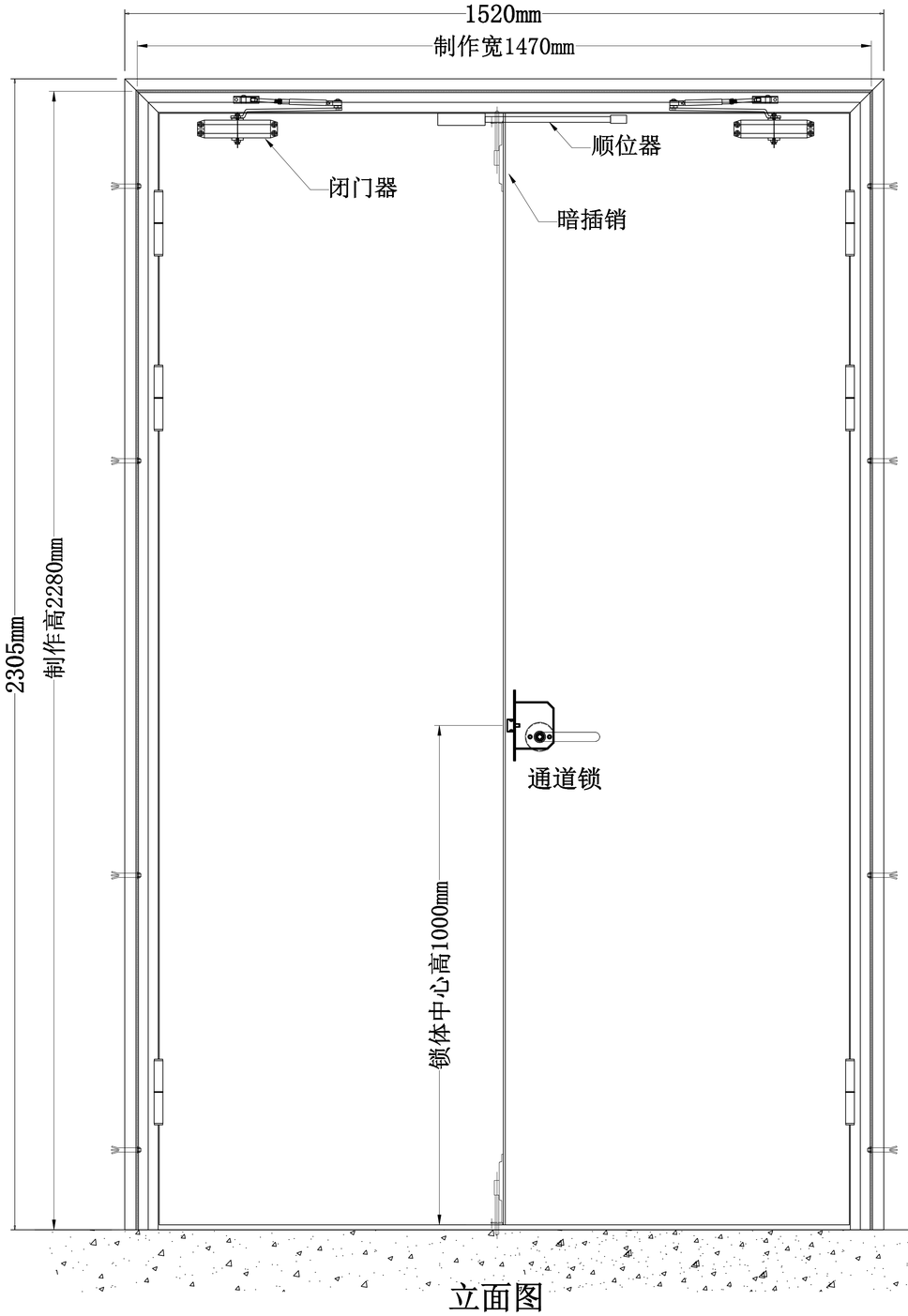

立面图

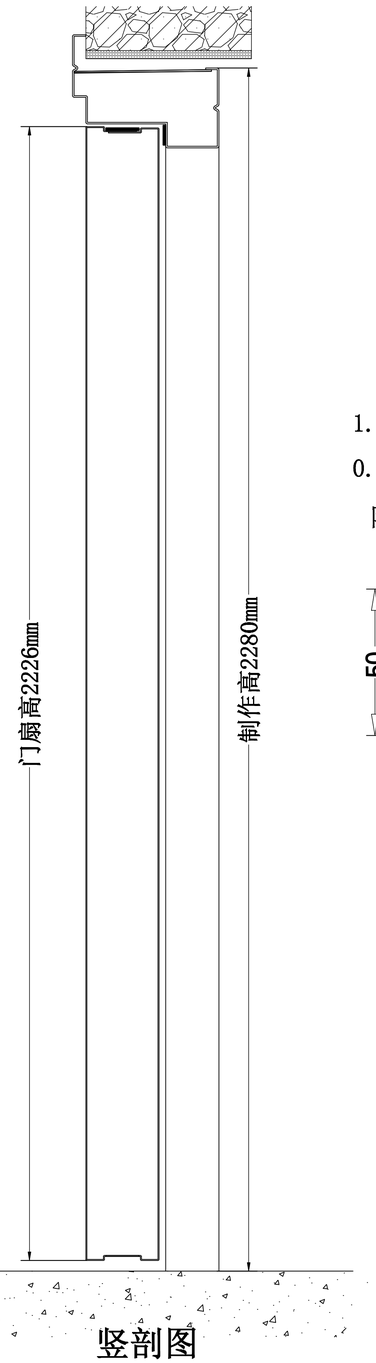

竖剖图

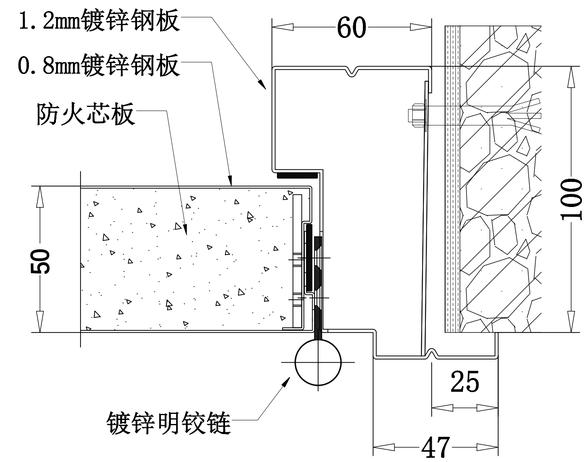

大样图

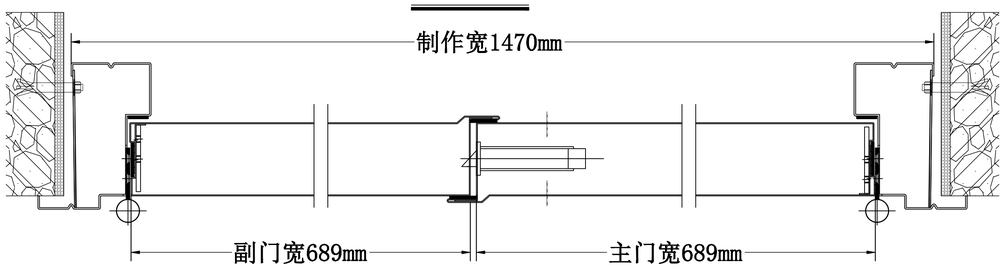

横剖图

本图及副本之版权均属本公司所有，未经允许，翻版必究。

Note（注意事项）:

1.所有尺寸单位均为毫米（mm）。

2.不可用比例尺直接度量图纸尺寸，应以图示标注尺寸为准。

REVISIONS(修订版)

NO.(序号)	DATE(日期)	DESCRIPTION(修改描述)

Project（项目名称）

R2022054(GJ2021-300#A)
地块新建普通商住楼项目

Title（图 名）

钢质双开乙级防火通道门

规格：2280*1470*55

Drawn By:(绘 图)	
Checked By:(校 核)	
Approved By:(审 批)	
Date:（日 期）	
图号:	第 6 页 共 8 页

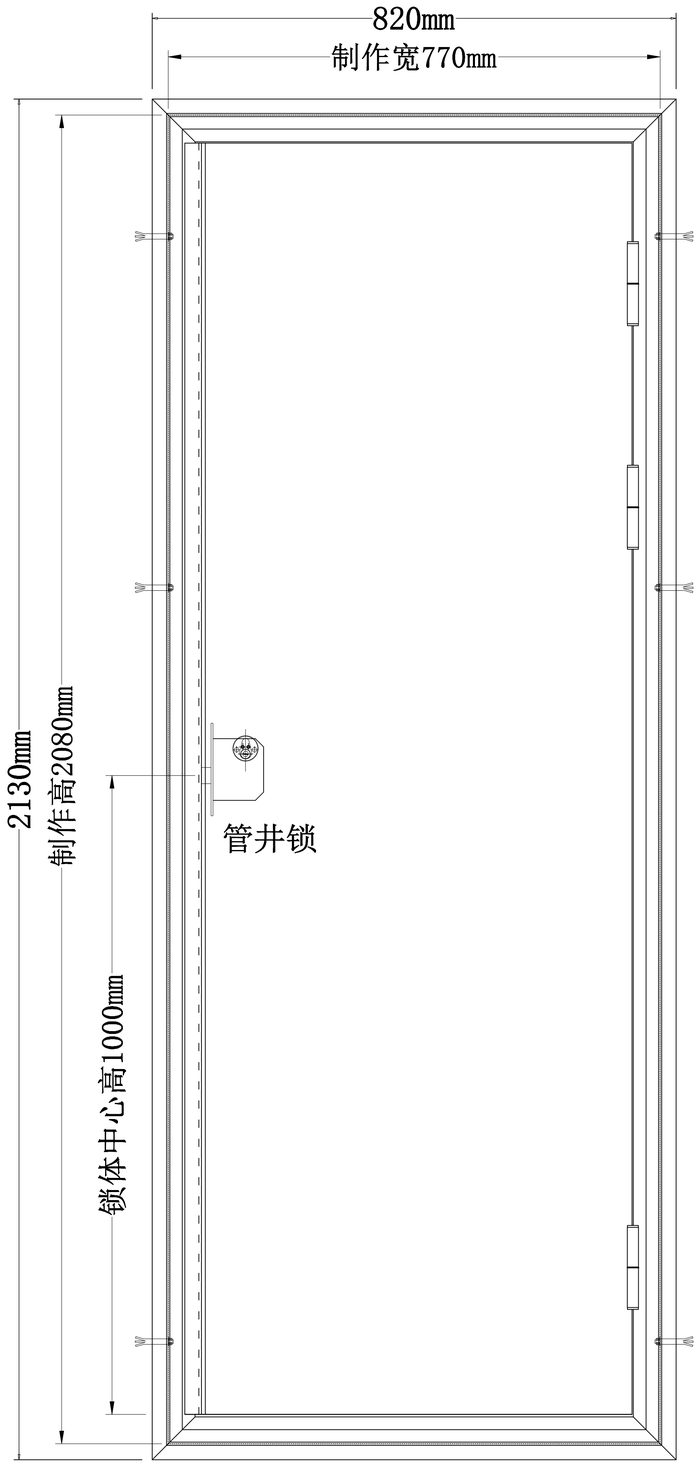

立面图

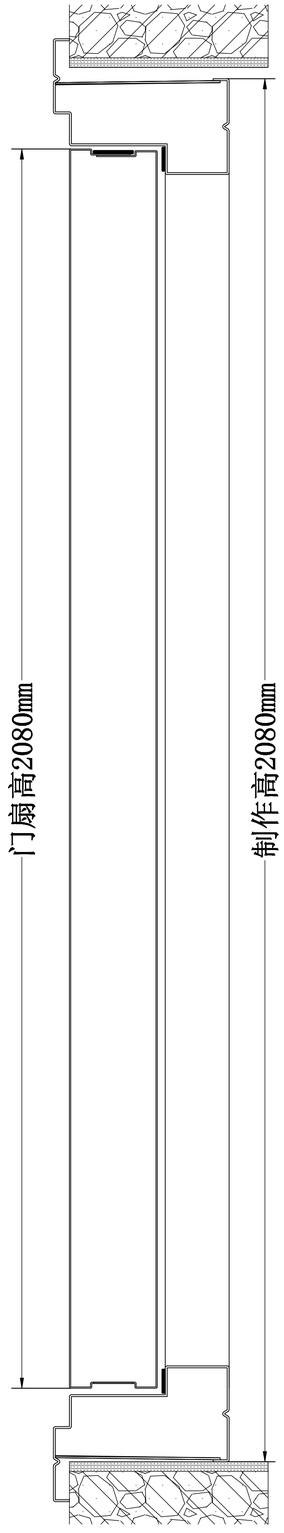

竖剖图

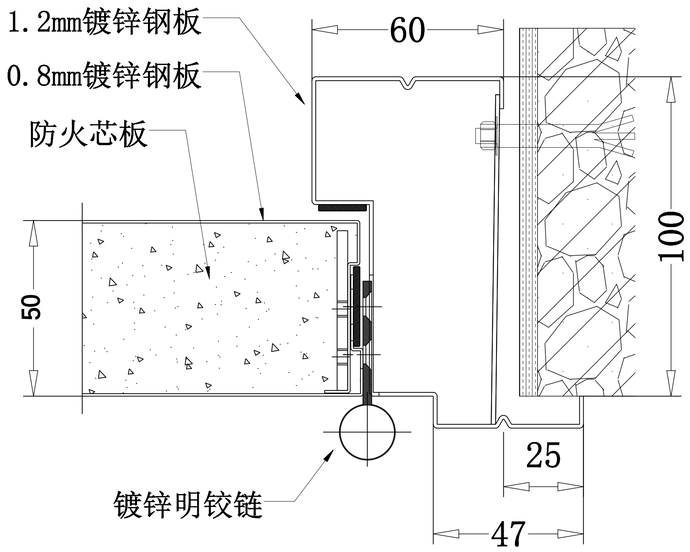

大样图

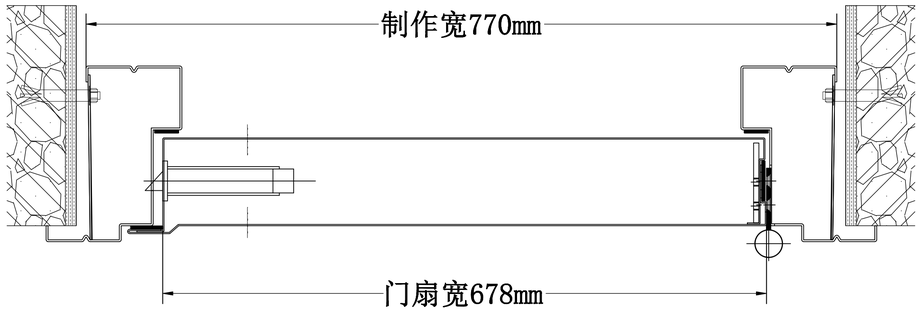

横剖图

本图及副本之版权均属本公司所有，未经允许，翻版必究。

Note（注意事项）:

1.所有尺寸单位均为毫米（mm）。

2.不可用比例尺直接度量图纸尺寸，应以图示标注尺寸为准。

REVISIONS(修订版)

NO.(序号)	DATE(日期)	DESCRIPTION(修改描述)

Project（项目名称）

R2022054(GJ2021-300#A)
地块新建普通商住楼项目

Title（图 名）

钢质单开丙级防火管井门

规格：2080*770*55

Drawn By:(绘 图)	
Checked By:(校 核)	
Approved By:(审 批)	
Date:（日 期）	
图号:	第 7 页 共 8 页

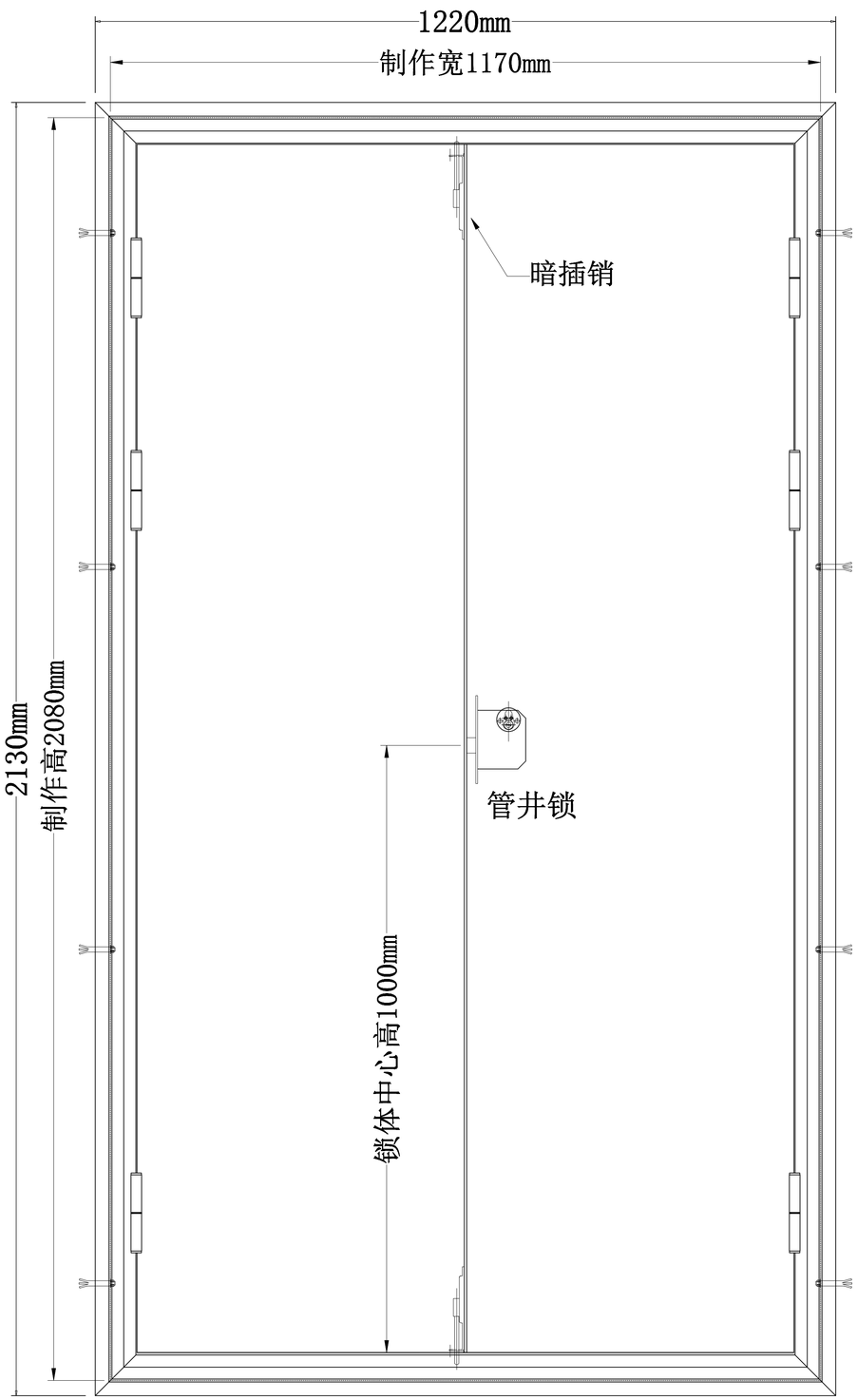

立面图

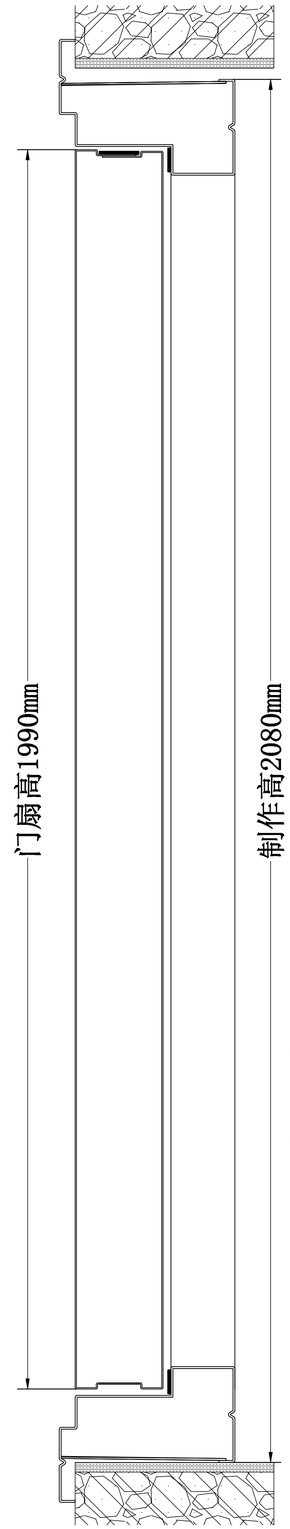

竖剖图

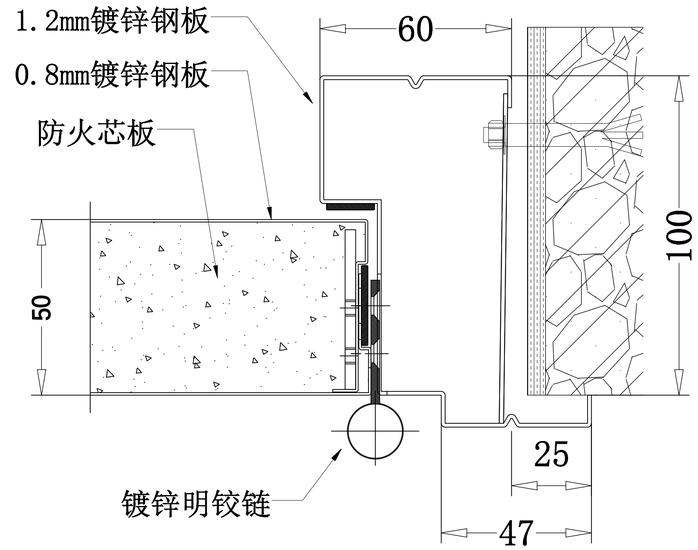

大样图

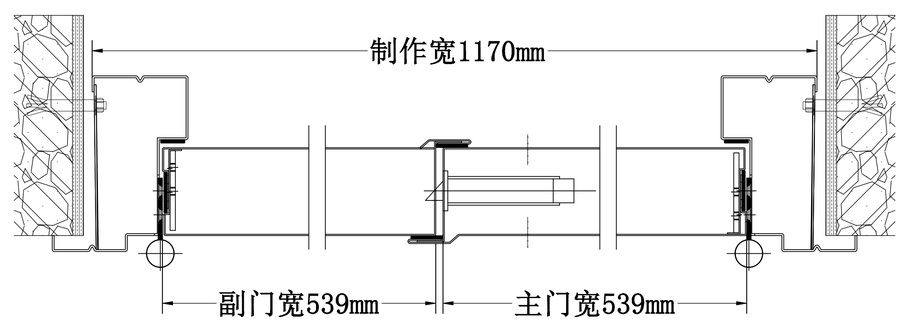

横剖图

本图及副本之版权均属本公司所有，未经允许，翻版必究。

Note（注意事项）:

1.所有尺寸单位均为毫米（mm）。

2.不可用比例尺直接度量图纸尺寸，应以图示标注尺寸为准。

REVISIONS(修订版)

NO.(序号)	DATE(日期)	DESCRIPTION(修改描述)

Project（项目名称）

R2022054(GJ2021-300#A)
地块新建普通商住楼项目

Title（图 名）

钢质双开丙级防火管井门

规格：2080*1170*55

Drawn By:(绘 图)	
Checked By:(校 核)	
Approved By:(审 批)	
Date:（日 期）	
图号:	第 8 页 共 8 页