如皋市搬经镇人民政府
林上村宜居宜业和美乡村建设项目
施工图设计

市政行业、水利行业
公路行业（公路）
建筑行业（建筑工程、人防工程）
风景园林工程设计专项
电力行业（送电工程、变电工程）

设 计 编 号: _____

批　　准: _____

项目负责人: _____

日　　期: 2024.09

大洲设计咨询集团有限公司
DaZhou Design Consulting Group Co.Ltd

用心设计，绘制人生蓝图
证书编号：A232006431

设计单位 大洲设计咨询集团有限公司 DaZhou Design Consulting Group Co.Ltd	图 纸 目 录			
	建设单位	如皋市搬经镇人民政府		（无二维码图纸无效）
	项目名称	林上村宜居宜业和美乡村建设项目	专业	市政
	项目编号		日期	2024.09

序号	图 号	图 纸 名 称	图 幅	备 注
01		林上村宜居宜业和美乡村现状分析	A3	
		道路部分		
02	DL-00	道路设计说明	A3	
03	DL-01	道路总平面图	A3	
04	DL-02	新建道路一平面图	A3	
05	DL-03	新建道路二平面图	A3	
06	DL-04	新建道路三平面图	A3	
07	DL-05	新建道路四平面图	A3	
08	DL-06	新建道路五平面图	A3	
09	DL-07	新建道路六平面图	A3	
10	DL-08	新建道路七平面图	A3	
11	DL-09	新建道路八平面图	A3	
12	DL-10	新建道路九平面图	A3	
13	DL-11	新建道路十平面图	A3	
14	DL-12	新建道路十一平面图	A3	
15	DL-13	新建道路十二平面图	A3	
16	DL-14	道路标准横断面	A3	
17	DL-15	路面结构图	A3	
18	DL-16	一般路基设计图	A3	
20	DL-17	接缝平面布置图	A3	
21	DL-18	板内接缝构造图	A3	
22	DL-19	交叉口板缝设计平面图	A3	
23	DL-20	涵洞设计图一	A3	
24	DL-21	涵洞设计图二	A3	
		亮化部分		
25	DS-01	图例及主要设备材料表	A3	
26	DS-02	电气设计说明	A3	
27	DS-03	道路标准横断面	A3	

设计单位 大洲设计咨询集团有限公司 DaZhou Design Consulting Group Co.Ltd
图 纸 目 录
建设单位 如皋市搬经镇人民政府 （无二维码图纸无效）
项目名称 林上村宜居宜业和美乡村建设项目 专业 市政
项目编号 日期 2024.09

序号	图 号	图 纸 名 称	图 幅	备 注
28	DS-04	照明总平面图	A3	
29	DS-05	孔夏线道路照明平面图（一）	A3	
30	DS-06	孔夏线道路照明平面图（二）	A3	
31	DS-07	路灯控制箱配电系统图，路灯二次控制线路图	A3	
32	DS-08	照明控制箱施工详图	A3	
33	DS-09	电缆沟详图 ，电缆保护管联接示意图	A3	
34	DS-10	8米单挑路灯杆型图	A3	
35	DS-11	太阳能单挑臂灯型图，8米现浇混泥土基础示意图	A3	
36	DS-12	路灯控制箱接地大样图	A3	
37	DS-13	路灯接地大样图、手孔井大样图	A3	

搬经镇林上村宜居宜业和美乡村现状分析

一、工程概况

本次工程设计项目汇总：

1、基础设施类：本次预计新增路灯 381 盏。

2、人居环境类：本次预计新建混凝土道路，约为 3726 米长。

二、现状分析

1、区位图

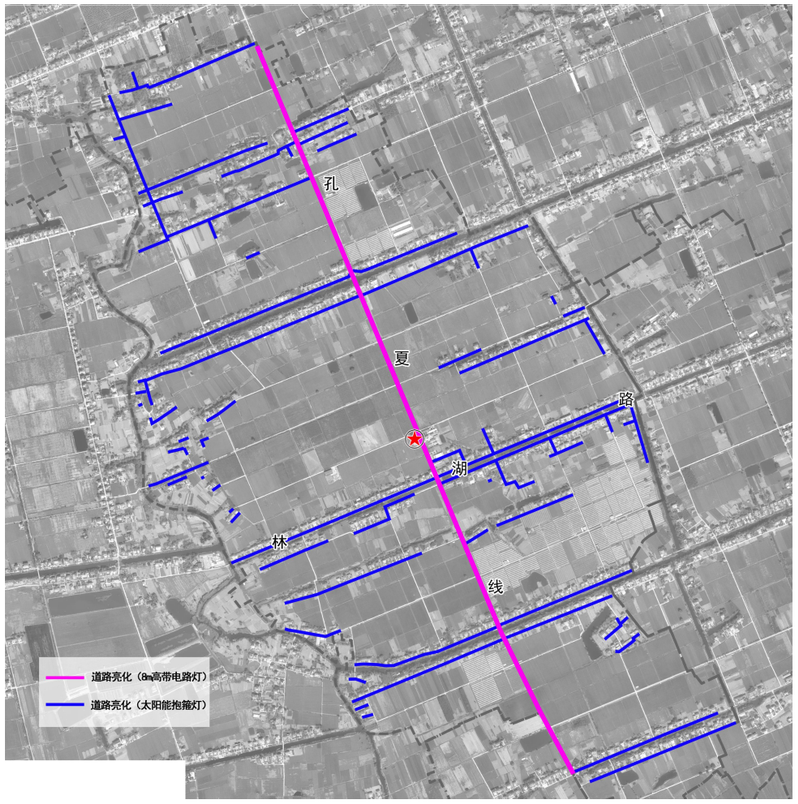

亮化区位图

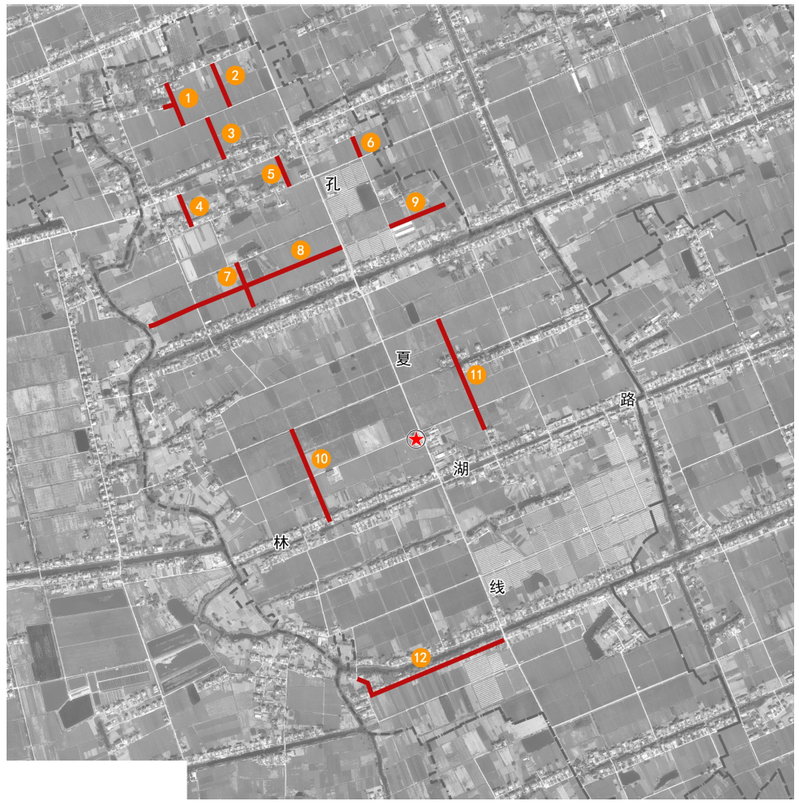

道路区位图

2、具体设计要求

（1）、新建道路亮化一：路灯大概 81 盏，8 米高自弯臂，热镀锌 2.5mm，芯片 LED120W。现状道路没有亮化。详见附图：

（2）、新建道路亮化二：路灯大概 300 盏，居民线全线做亮化，路灯为太阳能抱箍。现状道路没有路灯。

（3）、新建或翻新道路十二条：包含道路和涵洞。现状详见附图：

序号	镇名	村名	道路名称	里程（m）	宽度（m）	涵洞Φ400（两边一字墙）
1	搬经镇	林上村	20 组肖爱民西边南北至水泥路加周同意门口	192	3.5	6m
2	搬经镇	林上村	20 组钱光银西边南北	188	3.5	6m
3	搬经镇	林上村	21 组陆保来西边南北	181	3.5	6m
4	搬经镇	林上村	22 组曹永平东边南北	165	3.5	6m
5	搬经镇	林上村	25 组肖细平东边南北	133	3.5	6m
6	搬经镇	林上村	27 组段义全西边南北	88	3.5	6m
7	搬经镇	林上村	24 组肖红兵至陆建国	222	3.5	6m
8	搬经镇	林上村	24 曹圣仕鱼池南边东西	815	3.5	
9	搬经镇	林上村	26 组曹瓦风北边东西	240	3.5	
10	搬经镇	林上村	16 组丰瑞农场西边南北	403	3.5	6m
11	搬经镇	林上村	14 组姜长友-12 组周桂生北边水泥路	485	3.5	
12	搬经镇	林上村	3 组-4 组居民线	677	4.5	

三、建设内容表

项目类别	序号	子项目名称	建设内容	工程量	单位	备注
基础设施类	1.1	亮化	村主干道孔夏线路灯(带电路灯)	81	盏	8 米高自弯臂，热镀锌 2.5mm，芯片 LED120W。
			其他居民线路灯(太阳能)	300	盏	1.5 米灯臂长太阳能路灯,灯亮 80W，多晶硅电池组件:350*670mm，灯臂 1.5 米长，锂电池 80ah，充电时间 4 小时使用寿命 10 年以上。质保:5 年
农业产业类	2.1	农村道路建设	新建农业园区道路及居民线道路 12 条	3789	米	3.5 米宽，含碎砖路基，整平碾压，浇筑

亮化部分

图例及主要设备材料表

序号	图 例	名 称	型号 规格	功率(W)	单 位	数 量	备 注
1		8米单挑路灯		120	套	81	注1
2		80W太阳能路灯		80	套	300	注2
3		电源控制箱	见配电系统图		台	3	
4		路灯基础	见详图		只	81	
5		高压聚乙烯管	PE50		m	按实际	
6		镀锌钢管	SC80		m	按实际	
7		电力电缆	YJV-1KV-5X10		m	按实际	
8		电力电缆	YJV-1KV-5X4		m	按实际	
9		护套线	BVV-3×2.5		m	按实际	
10		热镀锌角钢	L50×50×5,L=2500		根	按实际	
11		热镀锌扁钢	━25×4		m	按实际	

注:1、此路灯灯具安装高度为8m，灯杆为单挑金属路灯杆,灯杆壁厚不小于2.5mm,灯具为半截光型灯具,其仰角不超过15度,
光源为LED灯,内外壁热镀锌处理，喷塑罩面，具体颜色由业主确定；

2、此灯具为80W LED太阳能挑臂灯，抱箍水泥杆上安装，多晶硅电池组件80W、锂电池80AH、路灯输入电压12V,
多晶硅电池组件80W，尺寸:350*670mm，锂电池80AH，充电时间4小时，使用寿命10年以上，质保:5年。
因缺少村内详细地形图，根据村委会统计的数据及资料暂计太阳能灯300个，太阳能灯安装位置根据现场实际情况定，
最终结果以竣工及审计为准。

3、道路照明平面图中单位为m。

项目编号

设计单位

大洲设计咨询集团有限公司

证书编号：A132009158 A232006431

资质业务范围	
	建筑行业（建筑工程、人防工程）
	风景园林工程设计专项
	市政行业、水利行业
	公路行业（公路）
	电力行业（送电工程、变电工程）

建设单位 如皋市搬经镇人民政府

项目名称 林上村宜居宜业和美乡村建设项目

	姓 名	签 名
审 核		
项目负责人		
专业负责人		
校 对		
设 计		
绘 图		

图纸名称	图例及主要设备材料表	
专 业	电气	
图 号	DS-01	第 页 / 共 页
日 期	2024.09	

执业专用章

（按规定加盖）

出图专用章

本图须加盖出图签章,否则一律无效

电气设计说明

一、设计依据

<<城市道路照明设计标准>>CJJ 45－2015

<<民用建筑电气设计规范>>JGy 16－2019

<<低压配电设计规范>>GB50054－2011

<<建筑设计防火规范>>GB50016－2019

二、工程概况

本工程为搬经镇林上村乡村道路照明，全长约为3225m：混凝土路面，主路宽5m采用单挑路灯单侧布置，安放在绿化带，灯高8m，臂长1.2m，均采用120wLED灯：道路平均照度为20Lx，灯具灯杆等具体样式由业主另行选择.

三. 设计范围:

本工程设计范围为林上村道路亮化设计。

四. 负荷分类及容量:

本工程道路照明由设于附近的专用变压器供电(低压供电)，灯端电压为220V单相交流电本工程负荷等级为三级，合计总负荷Pe－5kW，电源由变压器低压侧采用YJV22－1Kv型交联聚氯乙烯铠装电缆直埋地(埋深0.7m)引至相关路灯用落地配电柜，配电柜安全等级为IP56，在进出柜体及穿越道路时需加穿热镀锌钢管保护

五，由落地配电柜引出的路灯回路均采用YJV22－1Kv型聚氯乙烯铠装电缆穿阻燃可弯曲高强度尼龙管PE埋地(管顶距路面0.7m)敷设，穿越道路时需加穿热镀锌钢管(SC)保护管各端门超出2.5m。

六。本工程道路照明采用高光效节能型光源LED灯，选用相应的驱动器，且灯具内加电容补偿，补偿后的功率因数应不小于0.8。路灯灯头线为BVV－0.75KV－3X2.5mm²的铜芯绝缘护套线，在每盏灯的相线上装设熔断器RV14－20/5A，熔断器安装于镇流器的进线侧，采用5A熔丝本着安全可靠，经济合理，节约能源的原则，本段道路照明灯杆间距控制约40m左右，灯具设置以施工现场实际放样情况，具体个数仅供参考。

九，本系统接地采用TN－S系统，灯杆及外露可导电部分与PE线连接，接地电阻不应大于4Ω。在配电箱附近使用3根(50X50X5的热镀锌角钢(L＝2.5m)作接地装置顶端深不小于1m，且用－25X4的热镀锌扁钢焊接与配电箱妥善连接，焊接处需做防腐处理。本工程利用等径电缆中的黄绿线作为专用保护接地线，在安装时PE线与N线不得混淆。

十、工程中采用 50X50X5的热镀锌角钢(L＝2.5m)作为低压接地保护的接地装置，角钢顶端深不小于0.7m，接地装置与金属灯杆及落地配电柜之间采用－25X4的热镀锌扁钢妥善联接。

十一、过路管道，绿地与绿地间管道应在两端设置工作井，超过50m时需增设工作井，工作井应符合下列规定：1，井盖具有防盗措施；2、井深不得小于1m，并设有渗水孔；3，井宽不应小于700mm。

十二，电敷设前应将施工地段的地下管线。土质及地形等情况了解清楚，如遇垃圾等有腐蚀性杂物需清除并换土。埋入前需将沟底铲平夯实，电缆管全长上下填入100mm厚的细土，电工在施工时要与相关工种密切配合做好预埋管线及各预埋件的固定工作，以利于最后各电具安装。

十三，路灯安装时按L1.L2,L3相顺序跳接供电，以保证三相基本平衡。

十四，工程竣工后应将图中管线变更部分的实际敷设部位和走向在竣工图中修正并标明清楚，以便今后管理单位维修。

十五，图中所示的路灯控制箱的位置为示意，现场可以根据实际情况适当调整，电源接入点由业主配合具体位置以供电部门确定的位置为准。

十六，本工程照明设备整体装置必须符合室外照明安全方面的有效规范，说明未提及处请按<<城市道路照明工程施工及验收规程>>CuJ 89－2012及现行规范要求进行施工验收。

		项目编号

设计单位

大洲设计咨询集团有限公司

证书编号：A132009158 A232006431

资质业务范围	
	建筑行业（建筑工程、人防工程）
	风景园林工程设计专项
	市政行业、水利行业
	公路行业（公路）
	电力行业（送电工程、变电工程）

建设单位 如皋市搬经镇人民政府

项目名称	林上村宜居宜业和美乡村建设项目

	姓 名	签 名
审 核		
项目负责人		
专业负责人		
校 对		
设 计		
绘 图		

图纸名称	电气设计说明	
专 业	电气	
图 号	DS-02	第 页 / 共 页
日 期	2024.09	

执业专用章

（按规定加盖）

出图专用章

本图须加盖出图签章，否则一律无效

道路标准横断面

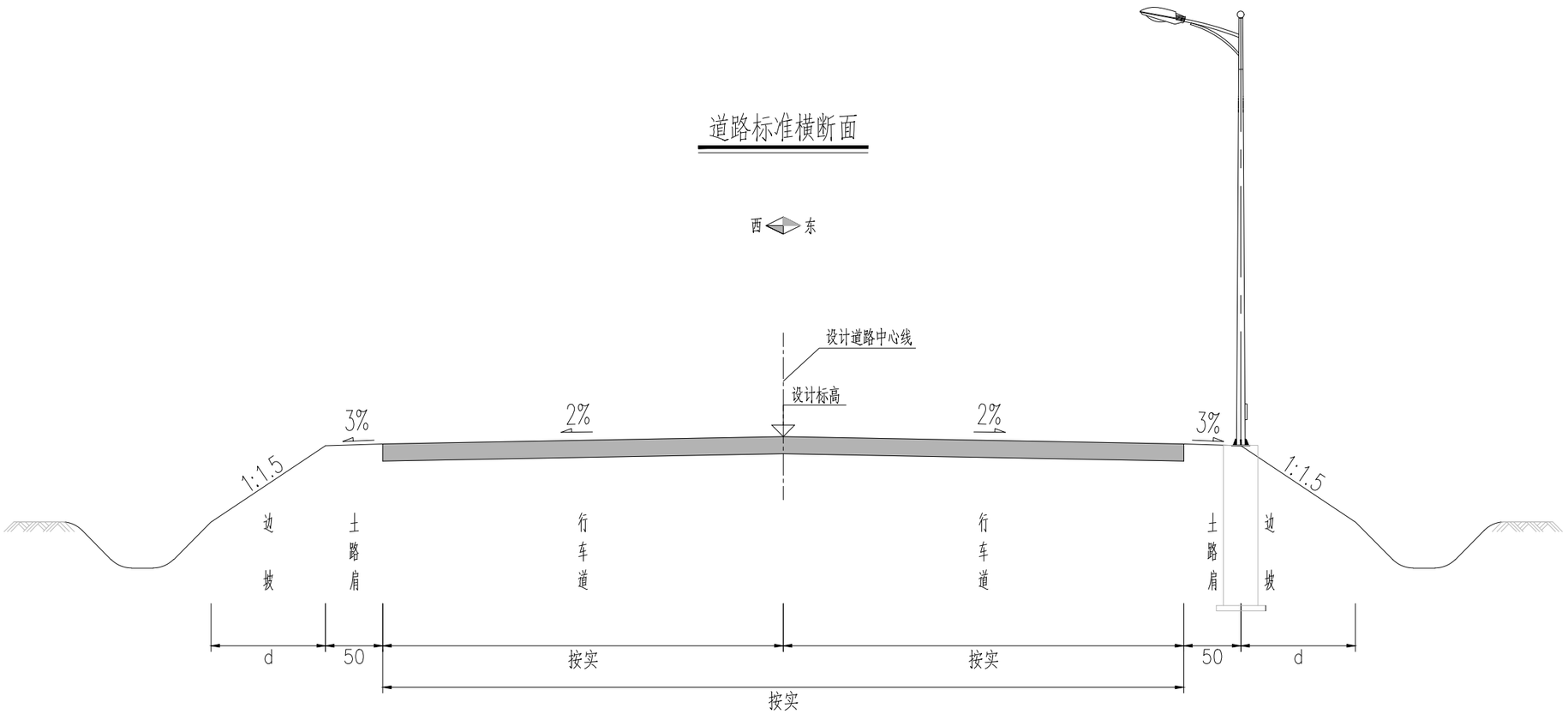

		项目编号

设计单位

大洲设计咨询集团有限公司

证书编号：A132009158 A232006431

资质业务范围	
	建筑行业（建筑工程、人防工程）
	风景园林工程设计专项
	市政行业、水利行业
	公路行业（公路）
	电力行业（送电工程、变电工程）

建设单位 如皋市搬经镇人民政府

项目名称	林上村宜居宜业和美乡村建设项目

	姓 名	签 名
审 核		
项目负责人		
专业负责人		
校 对		
设 计		
绘 图		

图纸名称	道路标准横断面	
专 业	电气	
图 号	DS-03	第 页 / 共 页
日 期	2024.09	

执业专用章

（按规定加盖）

出图专用章

本图须加盖出图签章,否则一律无效

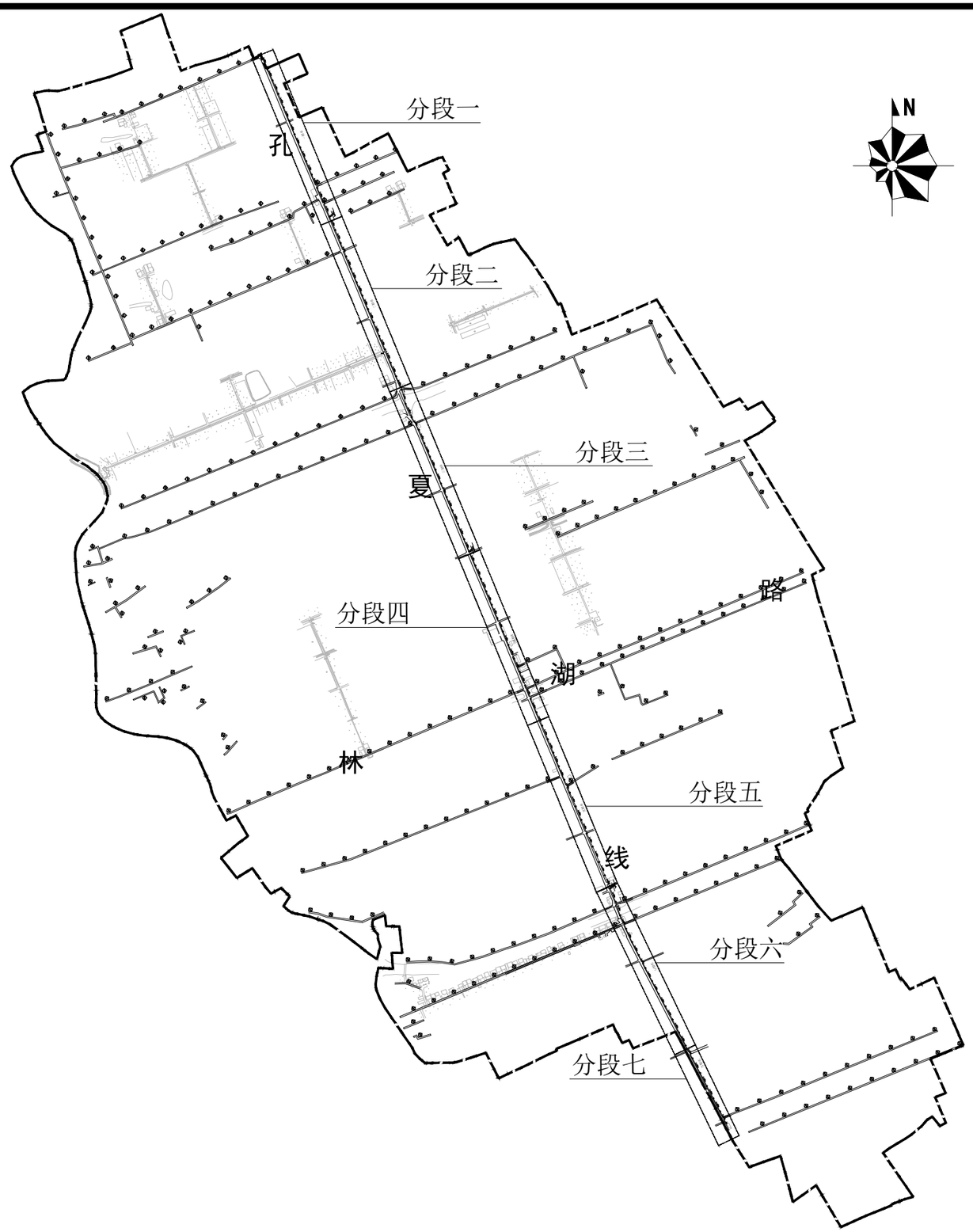

抱箍支架路灯（居住线）300只

带电路灯（孔夏线）81只

注：路灯位置仅供参考，可根据现场具体情况进行调整。

项目编号	

设计单位

大洲设计咨询集团有限公司

证书编号：A132009158 A232006431

资质业务范围	
	建筑行业（建筑工程、人防工程）
	风景园林工程设计专项
	市政行业、水利行业
	公路行业（公路）
	电力行业（送电工程、变电工程）

建设单位 如皋市搬经镇人民政府

项目名称	林上村宜居宜业和美乡村建设项目

	姓 名	签 名
审 核		
项目负责人		
专业负责人		
校 对		
设 计		
绘 图		

图纸名称	照明总平面图	
专 业	电气	
图 号	DS-04	第 页 / 共 页
日 期	2024.09	

执业专用章

（按规定加盖）

出图专用章

本图须加盖出图签章,否则一律无效

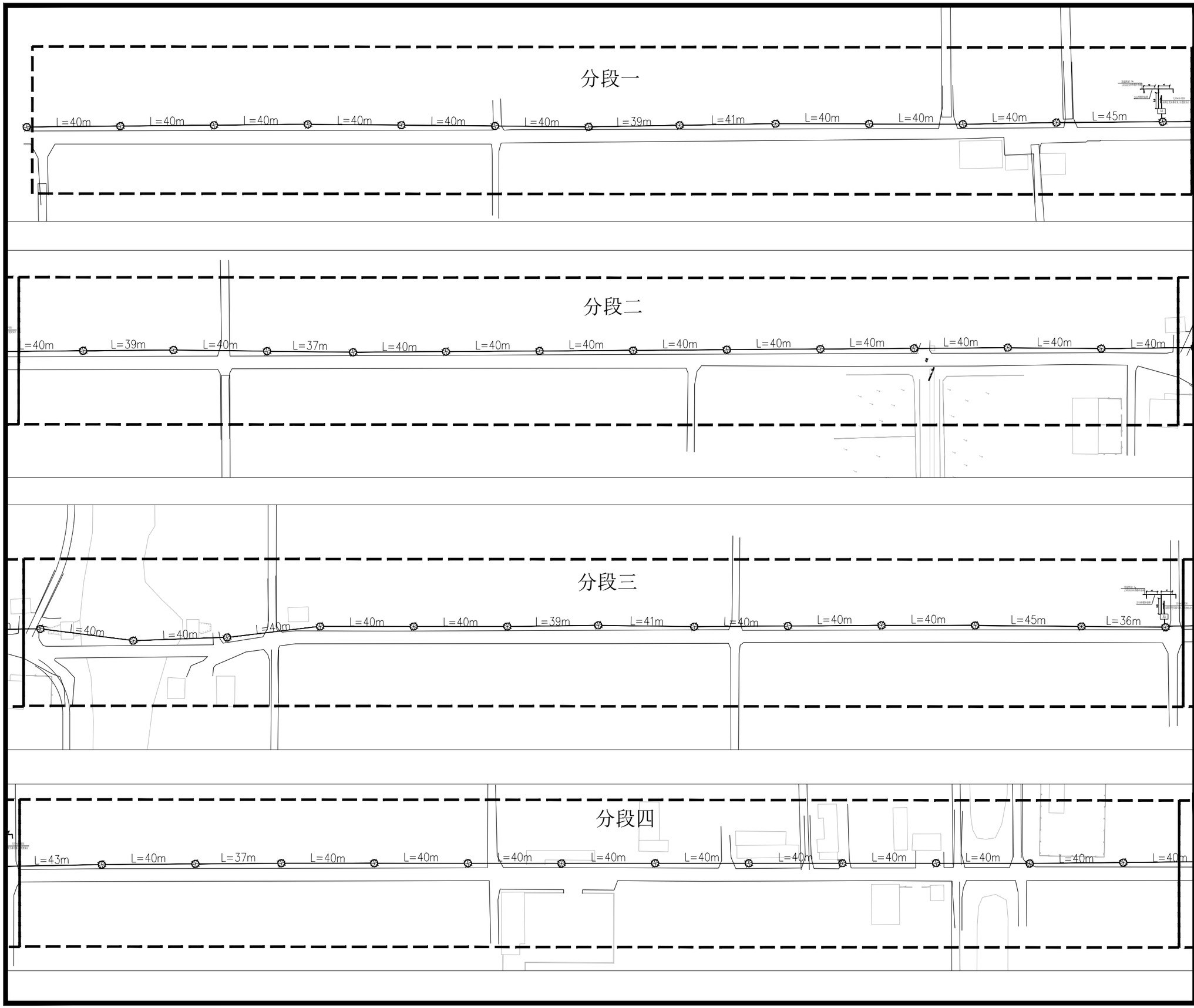

		项目编号

设计单位

大洲设计咨询集团有限公司

证书编号：A132009158 A232006431

资质业务范围	
	建筑行业（建筑工程、人防工程）
	风景园林工程设计专项
	市政行业、水利行业
	公路行业（公路）
	电力行业（送电工程、变电工程）

建设单位 如皋市搬经镇人民政府

项目名称	林上村宜居宜业和美乡村建设项目

	姓 名	签 名
审 核		
项目负责人		
专业负责人		
校 对		
设 计		
绘 图		

图纸名称	孔夏线道路照明平面图（一）	
专 业	电气	
图 号	DS-05	第 页 共 页
日 期	2024.09	

执业专用章

（按规定加盖）

出图专用章

本图须加盖出图签章,否则一律无效

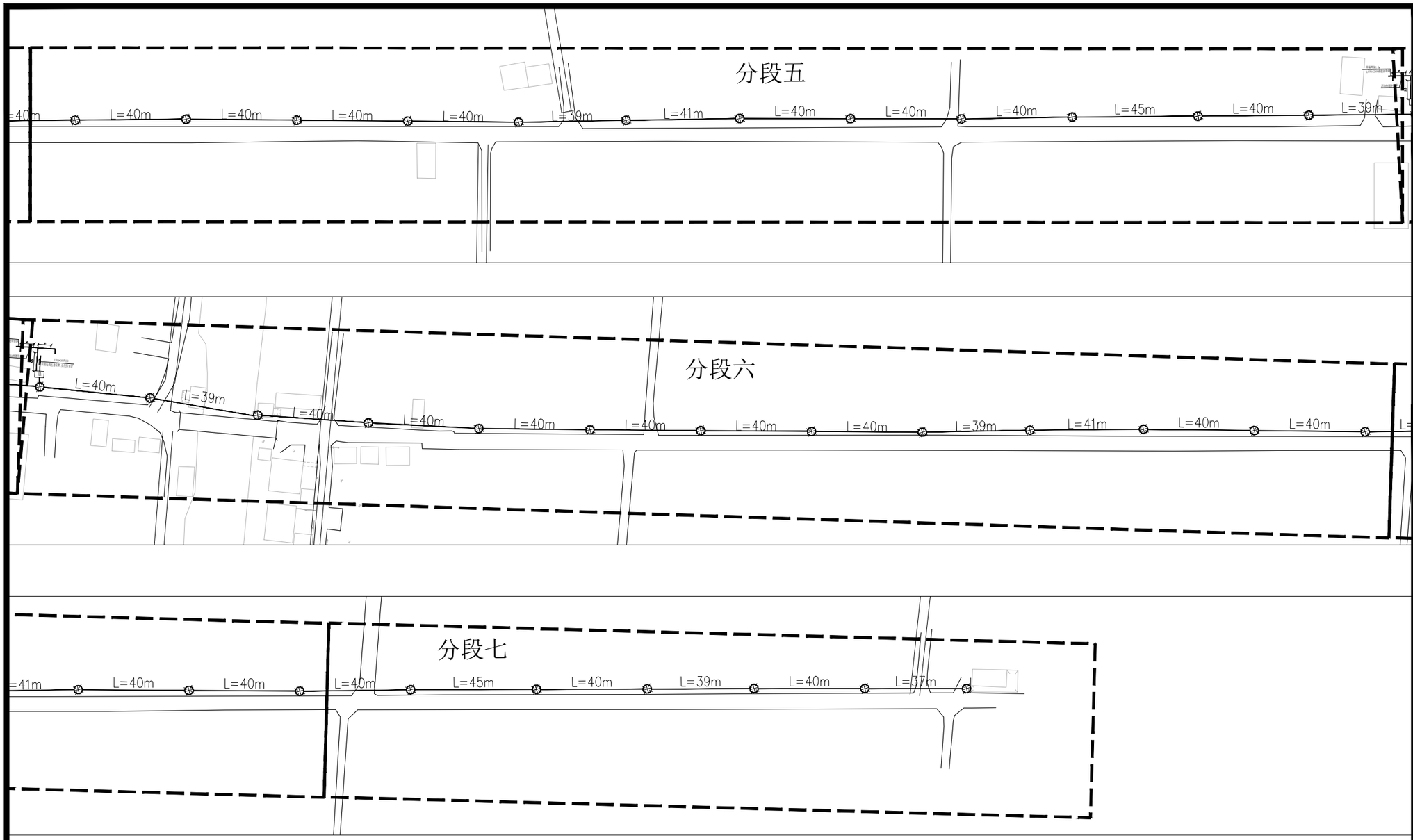

		项目编号

设计单位

大洲设计咨询集团有限公司

证书编号：A132009158 A232006431

资质业务范围	
	建筑行业（建筑工程、人防工程）
	风景园林工程设计专项
	市政行业、水利行业
	公路行业（公路）
	电力行业（送电工程、变电工程）

建设单位 如皋市搬经镇人民政府

项目名称	林上村宜居宜业和美乡村建设项目

	姓 名	签 名
审 核		
项目负责人		
专业负责人		
校 对		
设 计		
绘 图		

图纸名称	孔夏线道路照明平面图（二）	
专 业	电气	
图 号	DS-06	第 页 共 页
日 期	2024.09	

执业专用章

（按规定加盖）

出图专用章

本图须加盖出图签章,否则一律无效

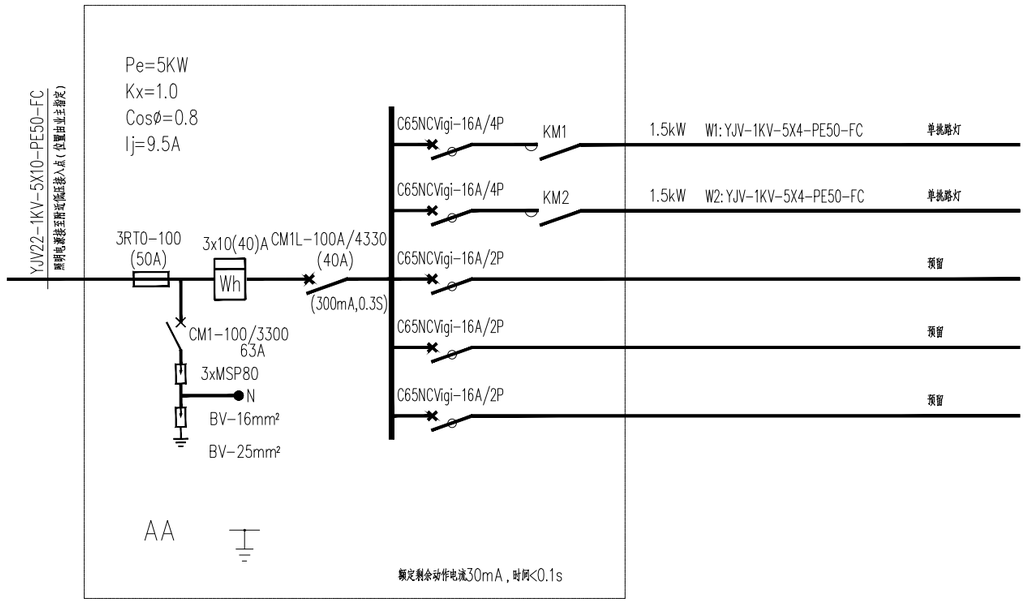

AA箱配电系统图

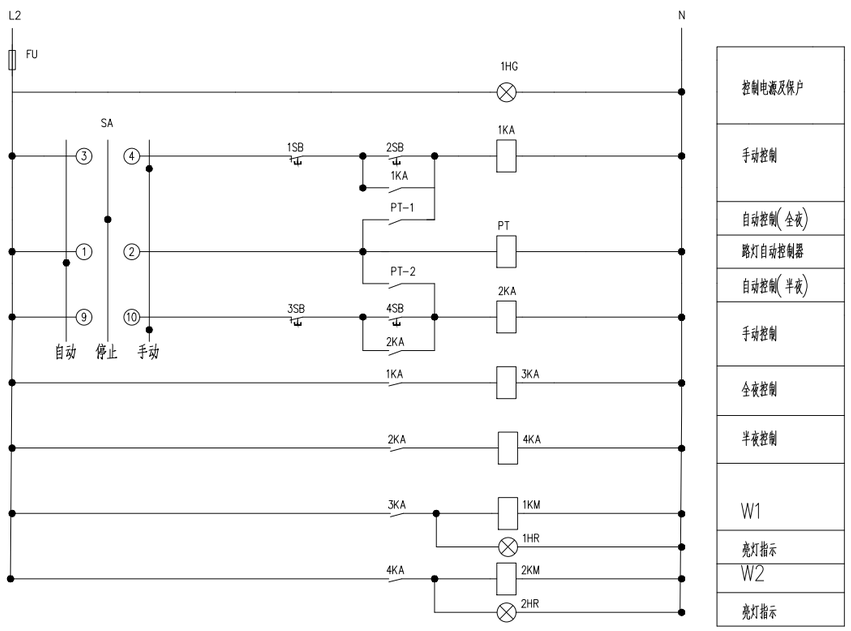

主 要 设 备 表

符 号	名 称	型 号 规 格	数 量
1KM	交流接触器	B-65 AC220V	2
FU	熔断器	RT14-20/6A	1
SA	转换开关	LW5-15D0724/3	1
2,4SB	控制按钮	LA19-11 绿色	2
1,3SB	控制按钮	LA19-11 红色	2
1-4KA	中间继电器	JZ7-44 AC220V	4
PT	路灯微电脑控制器	由路灯管理部门选型	1
1HG	绿色指示灯	AD-11-25/40 AC220V	1
1-2HR	红色指示灯	AD-11-25/40 AC220V	2

AA箱控制线路图

项目编号

设计单位

大洲设计咨询集团有限公司

证书编号：A132009158 A232006431

资质业务范围	
	建筑行业（建筑工程、人防工程）
	风景园林工程设计专项
	市政行业、水利行业
	公路行业（公路）
	电力行业（送电工程、变电工程）

建设单位 如皋市搬经镇人民政府

项目名称	林上村宜居宜业和美乡村建设项目	
	姓 名	签 名
审 核		
项目负责人		
专业负责人		
校 对		
设 计		
绘 图		

图纸名称	路灯控制箱配电系统图 路灯二次控制线路图	
专 业	电气	
图 号	DS-07	第 页 共 页
日 期	2024.09	

执业专用章

（按规定加盖）

出图专用章

本图须加盖出图签章，否则一律无效

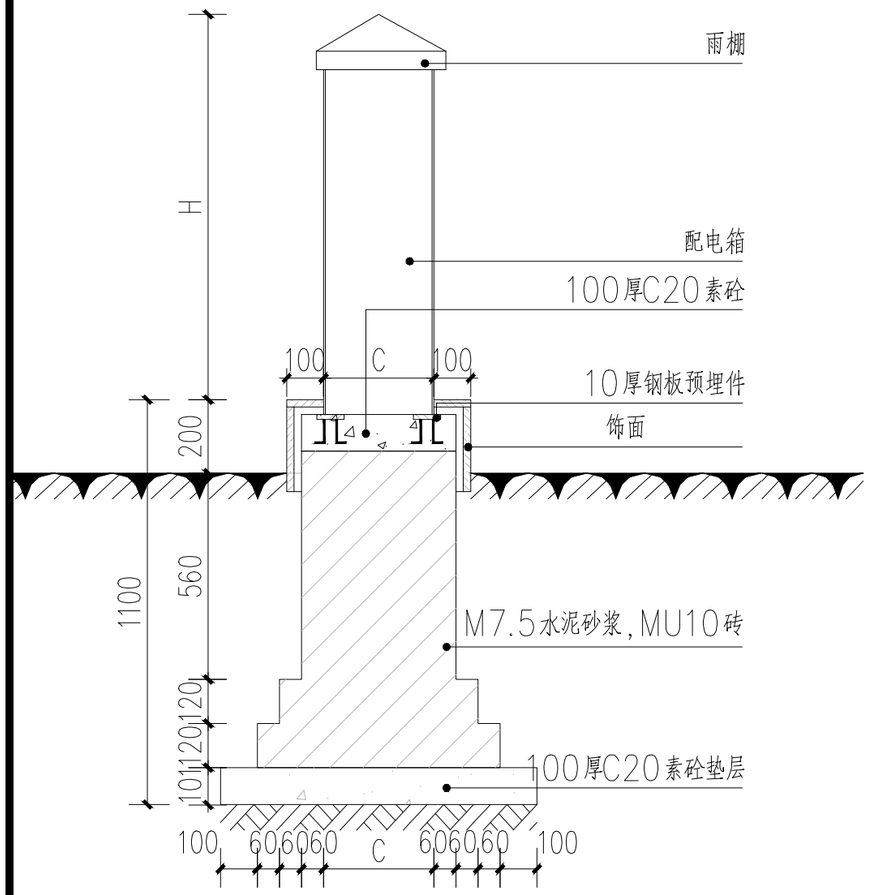

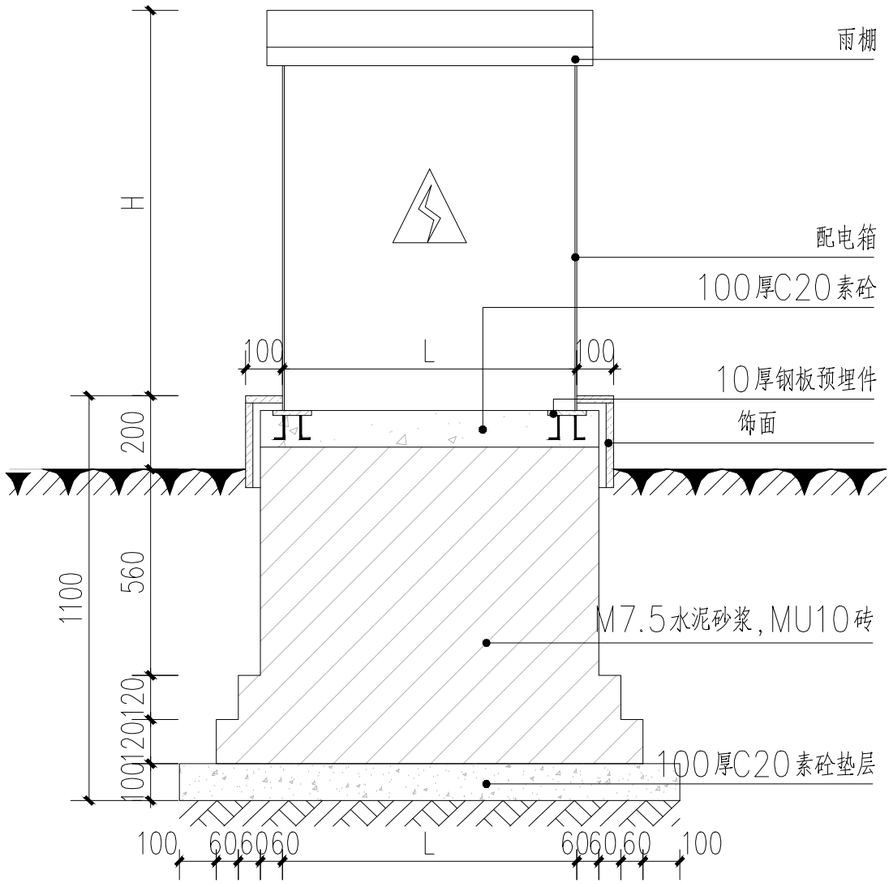

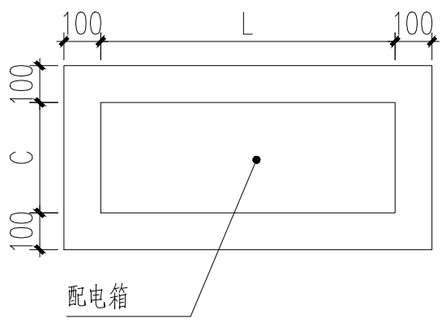

配电箱安装说明:

1、配电箱为非标尺寸，具体尺寸由专业厂家按配电系统图订做。L为箱体长度，C为箱体宽度，H为箱体高度。

2、室外配电箱必须为防水型，防护等级不小于IP56。

3、配电箱重复接地装置采用热镀锌角钢接地极50X50X5，L=2500mm，上端部埋深800mm，水平间距5米，接地极连接热镀锌扁钢—40X4，实测接地电阻小于4 欧。做法详见图集14D504—P122

项目编号	

设计单位

大洲设计咨询集团有限公司

证书编号：A132009158 A232006431

资质业务范围	
	建筑行业（建筑工程、人防工程）
	风景园林工程设计专项
	市政行业、水利行业
	公路行业（公路）
	电力行业（送电工程、变电工程）

建设单位 如皋市搬经镇人民政府

项目名称	林上村宜居宜业和美乡村建设项目

	姓 名	签 名
审 核		
项目负责人		
专业负责人		
校 对		
设 计		
绘 图		

图纸名称	照明控制箱施工详图		
专 业	电气		
图 号	DS-08	第 页	
		共 页	
日 期	2024.09		

执业专用章

（按规定加盖）

出图专用章

本图须加盖出图签章，否则一律无效

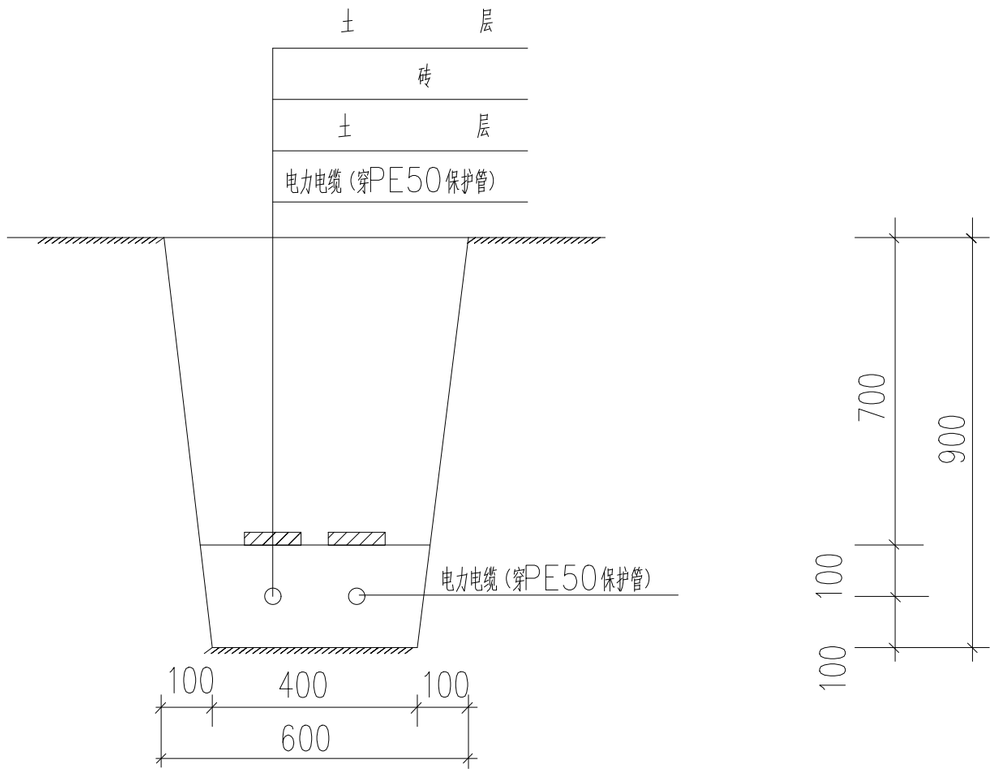

注：1. 挖电缆沟时，如遇垃圾等有腐蚀性杂物，需清除并换土。
2. 沟底须铲平夯实，电缆周围土层须均匀密实。
3. 电缆每增加一根，电缆沟加宽170mm。
YJV-5X10 穿PE50保护管。

电缆沟详图

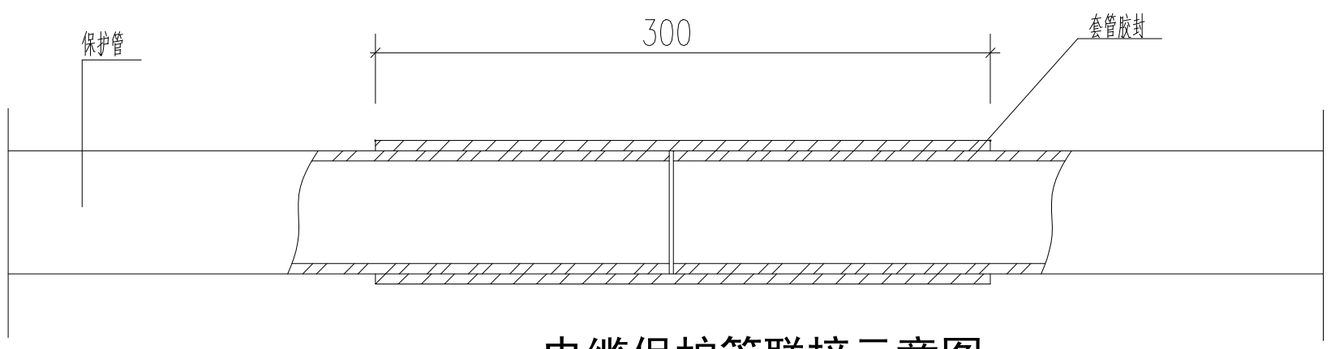

电缆保护管联接示意图

项目编号		

设计单位

大洲设计咨询集团有限公司

证书编号：A132009158 A232006431

资质业务范围	
	建筑行业（建筑工程、人防工程）
	风景园林工程设计专项
	市政行业、水利行业
	公路行业（公路）
	电力行业（送电工程、变电工程）

建设单位 如皋市搬经镇人民政府

项目名称	林上村宜居宜业和美乡村建设项目

	姓 名	签 名
审 核		
项目负责人		
专业负责人		
校 对		
设 计		
绘 图		

图纸名称	电缆沟详图 电缆保护管联接示意图	
专 业	电气	
图 号	DS-09	第 页 共 页
日 期	2024.09	

执业专用章

（按规定加盖）

出图专用章

本图须加盖出图签章，否则一律无效

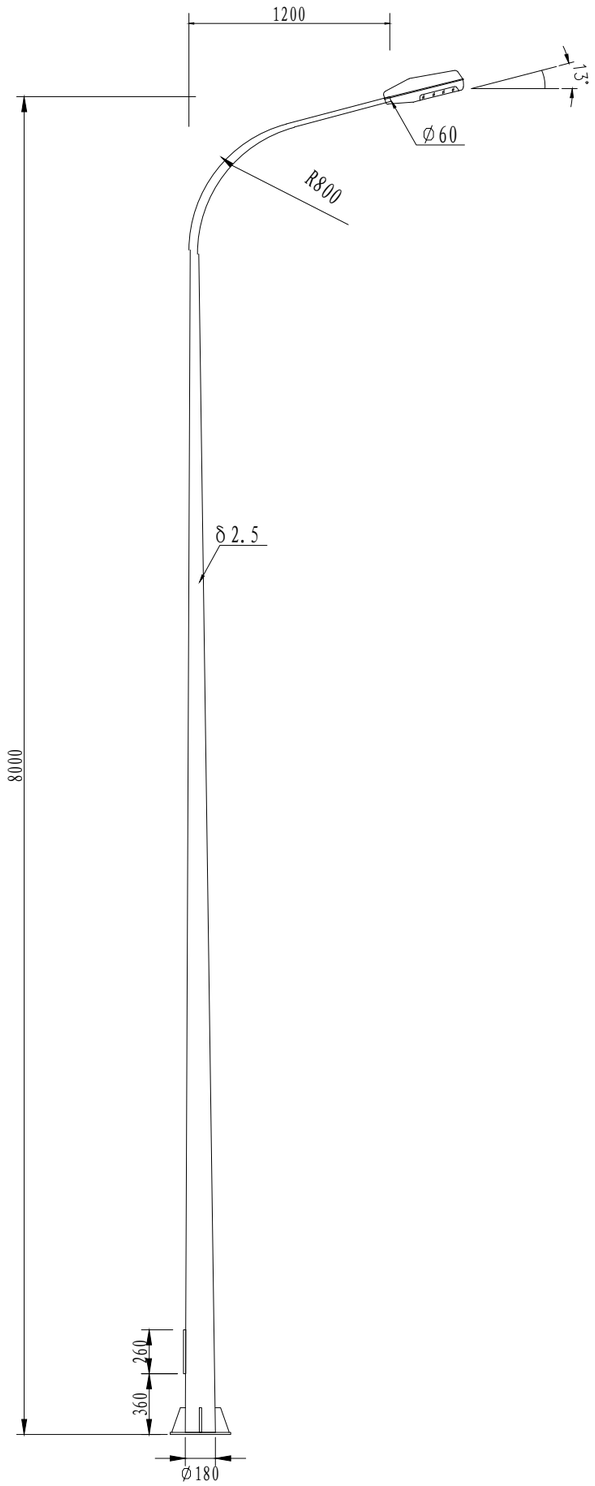

8米单挑臂路灯灯型图

1、本图尺寸单位以毫米计。
2、主杆一次压制成型，钢材全部采用Q235A钢；立柱加肋板的外棱均应倒钝，钢构件均去毛刺。
3、灯杆厂家需按照南通市50年一遇基本风压0.45KN/m计算分析，并提供深化设计图结构有限元分析与受力计算书，保证灯杆强度达到要求。并根据所提供的灯杆重量及其风荷载对灯杆基础进行校验。
4、杆件、卡槽及外露部分螺栓、法兰均整体热锁锌，并进行喷塑处理；热镀锌厚600g/m²以上，喷塑厚80um以上，喷塑颜色为（立柱下部2m蓝色，其他白色需提供样品），或根据建设单位要求。
5、杆体截面各内角不偏差±1.5°，边长误差不超过2mm，体全长直线度误差不超过千分之一，灯具尺寸误差不超过5%。
6、杆件在发货时应包装好，以防运输过程中碰坏表面喷塑层。
7、所有电力电缆、电讯电缆穿线均需预留至相应检修门以上。
8、图中路灯样式仅供参考，具体样式应报建设单位确认后实施。
9、本图构造尺寸仅供参考、具体需由厂家根据产品需求进一步深化设计并调整，提供结构图和计算书交由设计院校算。

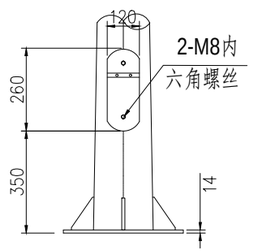

灯杆底部放大图

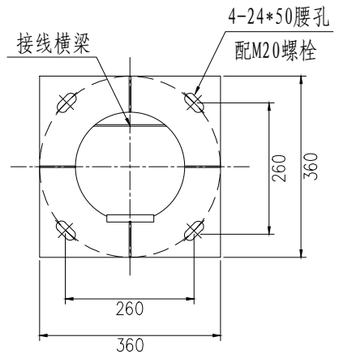

法兰平面尺寸图

项目编号	

设计单位

大洲设计咨询集团有限公司

证书编号：A132009158 A232006431

资质业务范围	
	建筑行业（建筑工程、人防工程）
	风景园林工程设计专项
	市政行业、水利行业
	公路行业（公路）
	电力行业（送电工程、变电工程）

建设单位 如皋市搬经镇人民政府

项目名称	林上村宜居宜业和美乡村建设项目

	姓 名	签 名
审 核		
项目负责人		
专业负责人		
校 对		
设 计		
绘 图		

图纸名称	8米单挑路灯杆型图	
专 业	电气	
图 号	DS-10	第 页 / 共 页
日 期	2024.09	

执业专用章

（按规定加盖）

出图专用章

本图须加盖出图签章，否则一律无效

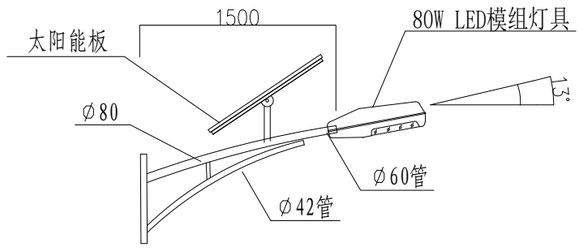

太阳能单挑臂灯型图

壁装、抱杆安装

太阳能照明配置方案及控制系统

1、配置方案:

(1)照明形式：居住线全线增加亮化，亮化形式为：利用现有水泥杆增加抱杆太阳能挑臂灯。

(2)照明方式：根据本地区自然环境，照明系统满足每天工作一整夜，保证连续阴雨天数4天提供照明，两个连续阴雨天之间的设计最短天数为7天。

(3)布置位置：具体位置由村委会指定位置。

2、灯具、及太阳能电池组件技术要求：

(1)灯具：灯具结构均为一体化 LED光源，压铸铝壳及钢化玻璃透光罩，光源为80WLED半截光型灯。灯罩防护等级IP65，维护系数0.6。

(2)太阳能电池组件：多晶硅电池组件80W，尺寸: 350*670mm，锂电池80AH、路灯输入电压12V，充电时间4小时，使用寿命10年以上，质保: 5年。

(3)倾角：确定太阳能电池板与地平线倾角为39°，偏西5°安装。

(4)控制系统: 采用自动控制, 由于太阳能路灯为全套设备，控制器有厂家配套提供，控制方式为时、光、分时全自动控制。

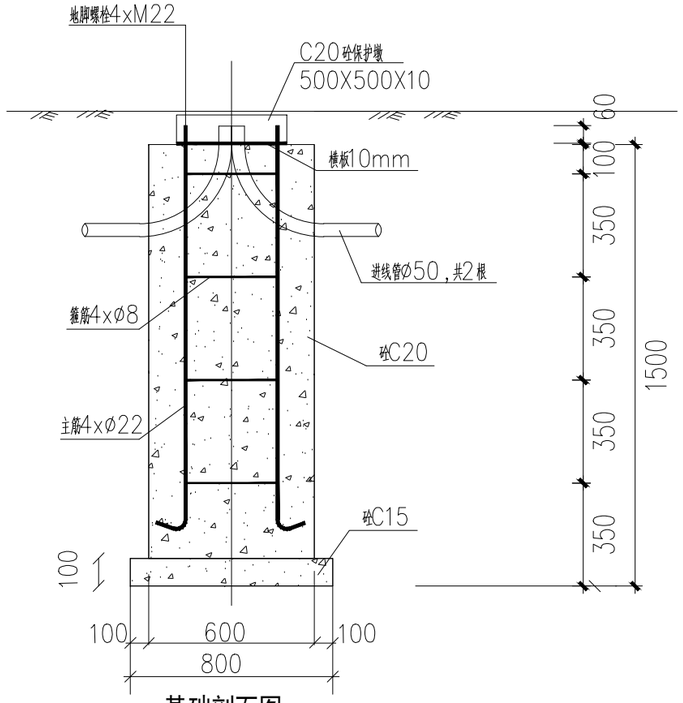

基础剖面图 1:40

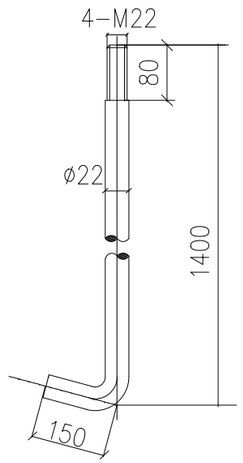

地 脚 螺 栓

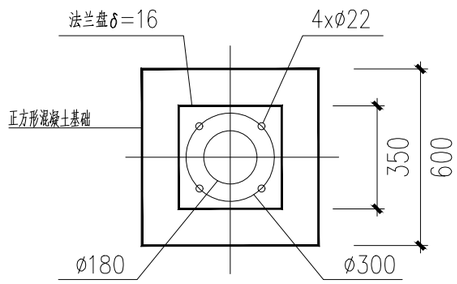

8米现浇混泥土基础示意图

说 明

1、本图尺寸单位均以毫米计, 路灯基础详图仅供参考。

2、本基础图适用于固定式灯杆，中型灯盘。

3、材料: 钢筋: I(Ø)级。混凝土: C15，C20。

4、横板预埋必须保持水平; 接地极电阻不大于4欧姆。

5、要求路灯基础置于原状土上，地基承载力大于140KPa，如遇不良地质土层应进行地基处理。

6、基础周围回填土应按道路人行道压实度要求处理。

		项目编号

设计单位

大洲设计咨询集团有限公司

证书编号：A132009158 A232006431

资质业务范围	
	建筑行业（建筑工程、人防工程）
	风景园林工程设计专项
	市政行业、水利行业
	公路行业（公路）
	电力行业（送电工程、变电工程）

建设单位 如皋市搬经镇人民政府

项目名称	林上村宜居宜业和美乡村建设项目

	姓 名	签 名
审 核		
项目负责人		
专业负责人		
校 对		
设 计		
绘 图		

图纸名称	太阳能单挑臂灯型图 8米现浇混泥土基础示意图	
专 业	电气	
图 号	DS-11	第 页 共 页
日 期	2024.09	

执业专用章

（按规定加盖）

出图专用章

本图须加盖出图签章,否则一律无效

附注：

1、本图尺寸单位以mm计。

2、接地体与接地体之间采用焊接，要求焊接牢固并进行防腐处理，接地体与箱体接地线之间采用镀锌螺栓连接。

3、接地体焊接时采用搭焊接，搭接长度要求：扁钢与角钢连接时，应在其接触部位两侧进行焊接。

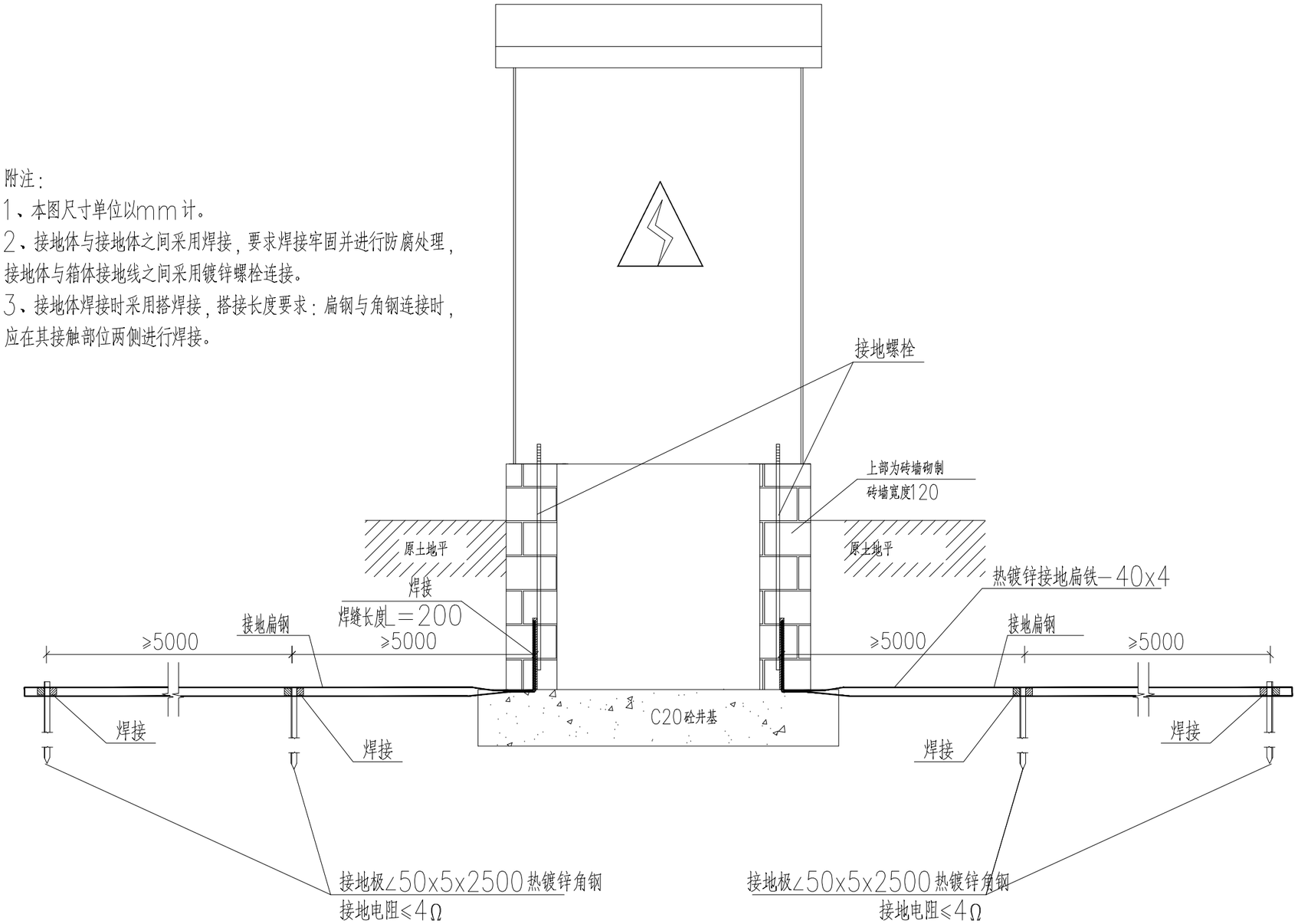

		项目编号

设计单位

大洲设计咨询集团有限公司

证书编号：A132009158 A232006431

资质业务范围	
	建筑行业（建筑工程、人防工程）
	风景园林工程设计专项
	市政行业、水利行业
	公路行业（公路）
	电力行业（送电工程、变电工程）

建设单位 如皋市搬经镇人民政府

项目名称	林上村宜居宜业和美乡村建设项目

	姓 名	签 名
审 核		
项目负责人		
专业负责人		
校 对		
设 计		
绘 图		

图纸名称	路灯控制箱接地大样图	
专 业	电气	
图 号	DS-12	第 页 / 共 页
日 期	2024.09	

执业专用章

（按规定加盖）

出图专用章

本图须加盖出图签章，否则一律无效

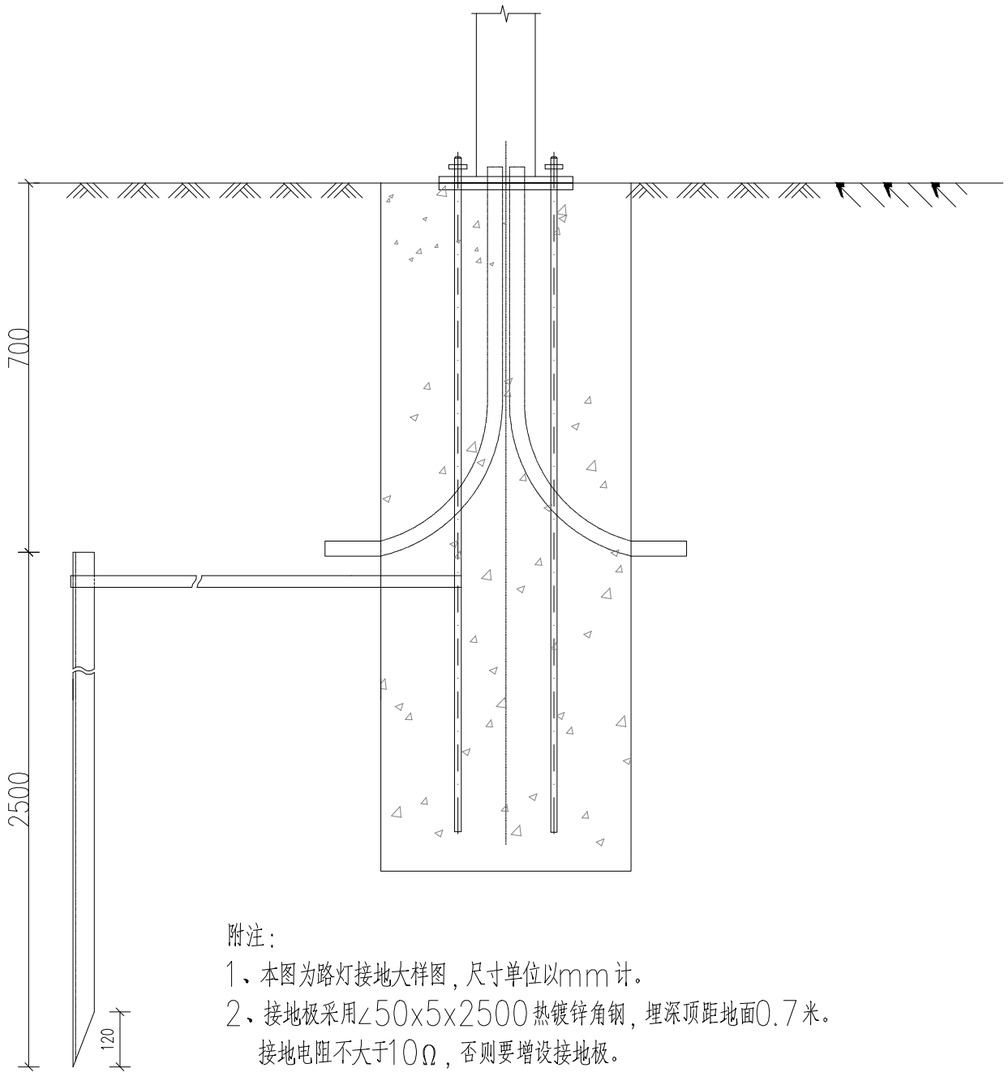

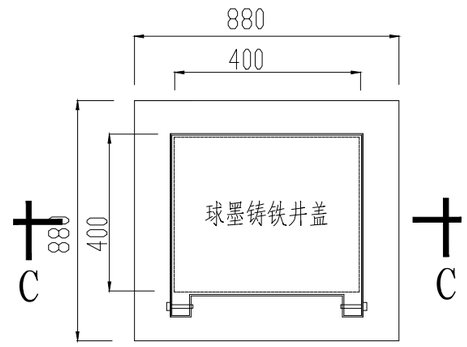

路灯接线井平面图

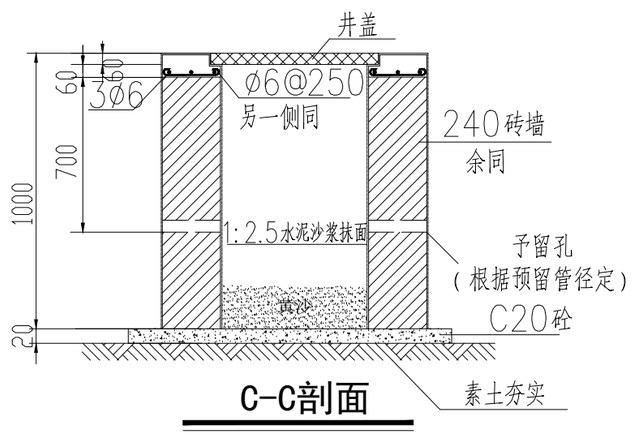

C-C剖面

附注：

1、本图为路灯接地大样图，尺寸单位以mm计。

2、接地极采用∠50x5x2500热镀锌角钢，埋深顶距地面0.7米。
接地电阻不大于10Ω，否则要增设接地极。

3、接地线采用—40x4热镀锡扁钢，一端与地脚螺栓焊接，另一端与接地极焊接，接地体焊接时采用搭焊接，搭接长度要求：圆钢与扁钢连接时，其长度为圆钢直径的6倍，扁钢与角钢连接时，应在其接触部位两侧进行焊接，焊接长度不小于扁钢宽度的2倍，焊接部位刷沥青漆防锈。

项目编号	

设计单位

大洲设计咨询集团有限公司

证书编号：A132009158 A232006431

资质业务范围	
	建筑行业（建筑工程、人防工程）
	风景园林工程设计专项
	市政行业、水利行业
	公路行业（公路）
	电力行业（送电工程、变电工程）

建设单位 如皋市搬经镇人民政府

项目名称	林上村宜居宜业和美乡村建设项目

	姓 名	签 名
审 核		
项目负责人		
专业负责人		
校 对		
设 计		
绘 图		

图纸名称	路灯接地大样图、手孔井大样图	
专 业	电气	
图 号	DS-13	第 页 / 共 页
日 期	2024.09	

执业专用章

（按规定加盖）

出图专用章

本图须加盖出图签章，否则一律无效