如皋市搬经镇人民政府
鞠桥社区宜居宜业和美乡村建设项目

施工图设计

市政行业、水利行业
公路行业（公路）
建筑行业（建筑工程、人防工程）
风景园林工程设计专项
电力行业（送电工程、变电工程）

设 计 编 号: _____

批　　准: _____

项目负责人: _____

日　　期: 2024.09

大洲设计咨询集团有限公司
DaZhou Design Consulting Group Co.Ltd

用心设计，绘制人生蓝图
证书编号：A232006431

设计单位

大洲设计咨询集团有限公司

DaZhou Design Consulting Group Co.Ltd

图 纸 目 录

建设单位	如皋市搬经镇人民政府	项目二维码	（无二维码图纸无效）
项目名称	鞠桥社区宜居宜业和美乡村建设项目	专业	市政
项目编号		日期	2024.09

序号	图 号	图 纸 名 称	图 幅	备 注
01		鞠桥社区宜居宜业和美乡村现状分析	A3	
		道路部分		
02	R-00	道路施工图设计说明	A3	
03	R-01	道路总平面图	A3	
04	R-02	鞠桥南北路平面设计图	A3	
05	R-03	新建道路一平面设计图	A3	
06	R-04	新建道路二平面设计图	A3	
07	R-05	道路横断面设计图	A3	
08	R-06	路面结构及基层病害处理图	A3	
09	R-07	接缝加固平面布置	A3	
10	R-08	板内钢筋布置图	A3	
11	R-09	混凝土路面每道接缝材料数量表	A3	
		亮化部分		
12	DS-01	图例及主要设备材料表	A3	
13	DS-02	电气设计说明	A3	
14	DS-03	道路标准横断面	A3	
15	DS-04	照明总平面图	A3	
16	DS-05	道路照明平面图	A3	
17	DS-06	路灯控制箱配电系统图,路灯二次控制线路图	A3	
18	DS-07	照明控制箱施工详图	A3	
19	DS-08	电缆沟详图 ,电缆保护管联接示意图	A3	
20	DS-09	8米单挑路灯杆型图	A3	
21	DS-10	6米现浇混泥土基础示意图	A3	
22	DS-11	6米太阳能路灯杆型图	A3	
23	DS-12	路灯控制箱接地大样图	A3	
24	DS-13	路灯接地大样图、手孔井大样图	A3	
		公厕部分		
25	建施01/06	建筑施工图设计说明	A3	

设计单位

大洲设计咨询集团有限公司

DaZhou Design Consulting Group Co.Ltd

图 纸 目 录

建设单位	如皋市搬经镇人民政府	项目二维码	（无二维码图纸无效）
项目名称	鞠桥社区宜居宜业和美乡村建设项目	专业	市政
项目编号		日期	2024.09

序号	图 号	图 纸 名 称	图 幅	备 注
26	建施02/06	室内外做法表、 门窗表、门窗大样	A3	
27	建施03/06	一层平面图	A3	
28	建施04/06	屋顶层平面图	A3	
29	建施05/06	东立面图、西立面图、南立面图、北立面图	A3	
30	建施06/06	1-1剖面图、2-2剖面图	A3	
31	GS-01	结构施工说明一	A3	
32	GS-02	结构施工说明二	A3	
33	GS-03	基础布置平面图	A3	
34	GS-04	坡屋面结构平面图	A3	
35	GS-05	坡屋面板结构平面图	A3	
36	GS-06	详图	A3	
37	SS-01	给排水施工图设计说明，主要设备表，给排水系统图	A3	
38	SS-02	一层给排水大样图	A3	
39	DS-01	图例及设备标注，图纸目录	A3	
40	DS-02	电气设计施工说明	A3	
41	DS-03	配电系统图	A3	
42	DS-04	基础接地平面图	A3	
43	DS-05	一层电力图	A3	
44	DS-06	一层照明平面图	A3	
		基础设施部分		
45	JS-00	垃圾收集点总平面图	A3	
46	JS-01	垃圾收集点棚子详图一	A3	
47	JS-02	垃圾收集点棚子详图二	A3	
48	JS-03	垃圾收集点棚子详图三	A3	
49	JS-04	垃圾收集点棚子详图四	A3	
50	JS-05	垃圾收集点棚子详图五	A3	
51	JS-06	垃圾收集点棚子详图六	A3	
52	JS-07	垃圾收集点棚子详图七	A3	

设计单位

大洲设计咨询集团有限公司

DaZhou Design Consulting Group Co.Ltd

图 纸 目 录

建设单位	如皋市搬经镇人民政府	项目二维码	（无二维码图纸无效）
项目名称	鞠桥社区宜居宜业和美乡村建设项目	专业	市政
项目编号		日期	2024.09

序号	图 号	图 纸 名 称	图 幅	备 注
53	JS-08	垃圾收集点棚子详图八	A3	

搬经镇鞠桥社区宜居宜业和美乡村现状分析

一、工程概况

本次工程设计项目汇总：

1、基础设施类：本次预计新增路灯 330 盏；翻新道路，约为 970 米长；新增加三处垃圾亭。

2、人居环境类：本次预计新建混凝土道路，约为 860 米长；新建一处公厕。

二、现状分析

1、区位图

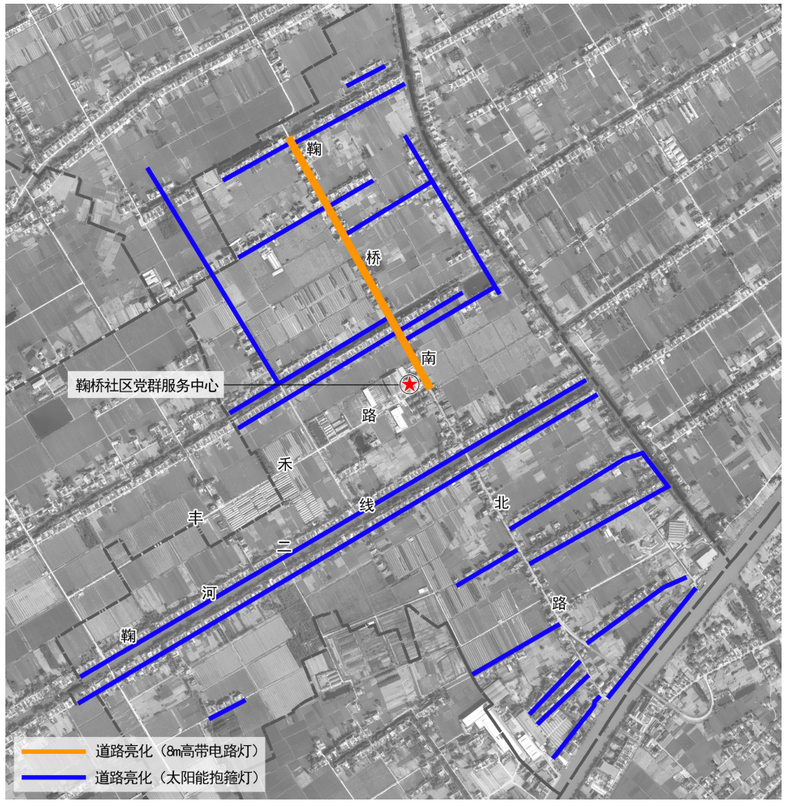

亮化区位图

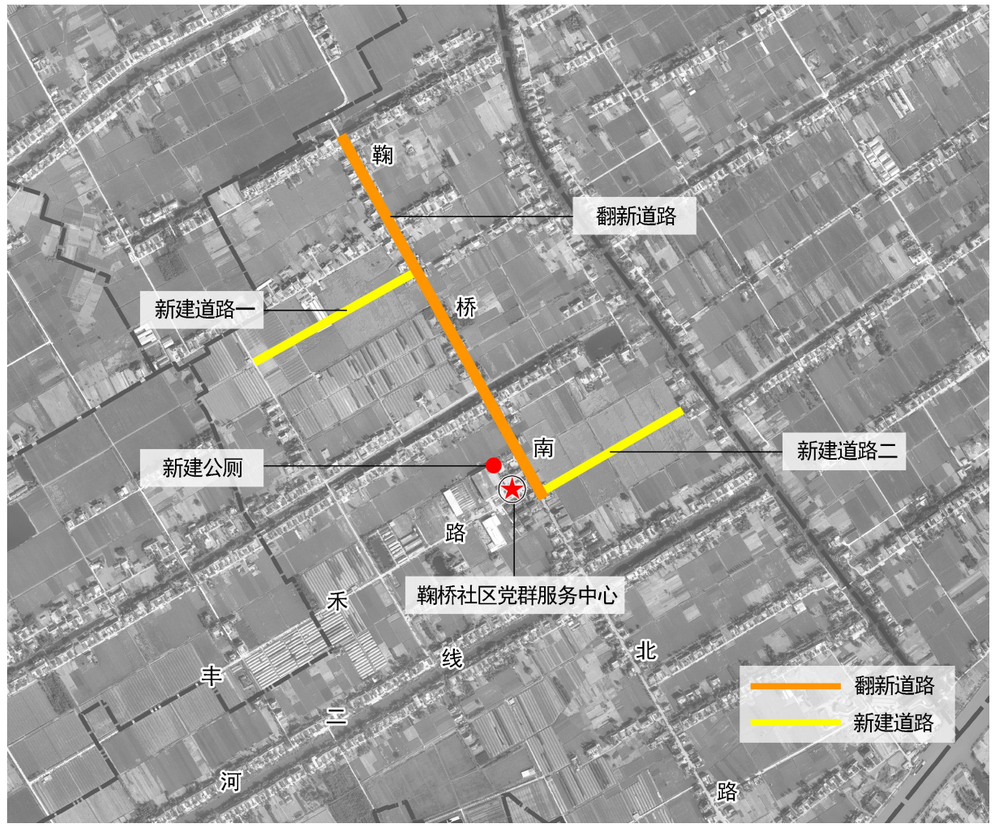

道路区位图

2、具体设计要求

（1）、翻新道路及亮化：总长度约 970 米，宽 7 米，混凝土厚度 18 厘米。路灯为 8 米高的高杆灯，间距 40 米，设置在道路东侧。增加三处垃圾亭。现状部分道路破损，排水不畅，容易积水。详见附图：

（2）、新增道路亮化：路灯大概 305 盏，居民线全线做亮化，路灯为太阳能抱箍。现状道路没有路灯。

（3）、新建道路一：现状没有道路，新建总长度约 450 米，宽 3.5 米，混凝土厚度 15 厘米，起点为鞠桥南北路。土沟填平。详见附图：

（4）、新建道路二：现状为泥路，新建总长度约 410 米，宽 3.5 米，混凝土厚度 15 厘米，起点为鞠桥南北路。现状明渠保留，新建道路需要绕行。有排水沟的地方面层加固。详见附图：

（5）、公厕建设：现状公厕年久失修，需拆除重建。详见附图：

三、建设内容表

项目类别	序号	子项目名称	建设内容
基础设施类	1.1	主干道	鞠桥南北路办公室往北新建 970 米以上道路（宽 7 米，混凝土厚 18cm）
		亮化	路灯 330 盏以上
人居环境类	2.1	居民线道路	3 组 450 米以上居民线道路（宽 3.5 米，混凝土厚 15cm），1 组 410 米以上居民线道路（宽 3.5 米，混凝土厚 15cm），均为新建
		公厕	公厕建设

亮化部分

图例及主要设备材料表

序号	图 例	名 称	型号 规格	功率(W)	单 位	数 量	备 注
1	⊗	8米单挑路灯		120	套	25	注1
2		6米太阳能路灯		80	套	305	注2
3		电源控制箱	见配电系统图		台	1	
4		路灯基础	见详图		只	330	
5		高压聚乙烯管	PE50		m	1000	
6		镀锌钢管	SC80		m	50	
7		电力电缆	YJV-1KV-5X10		m	1000	
8		电力电缆	YJV-1KV-5X6		m	1000	
9		护套线	BVV-3×2.5		m	250	
10		热镀锌角钢	L50×50×5,L=2500		m	28	
11		热镀锌扁钢	━40×4		m	100	

注:1、此路灯灯具安装高度为8m，灯杆为单挑金属路灯杆,灯杆壁厚不小于3.5mm,灯具为半截光型灯具,其仰角不超过15度,光源为LED灯,内外壁热镀锌处理，喷塑罩面，具体颜色由业主确定；

2、此灯具为6米太阳能灯，50W LED光源光效不低于175LM/W，防水级别IP65，质保3年。12V80AH太阳能锂电池设计寿命8年，质保3年。防水级别IP65。120W太阳能电池板，多晶硅太阳能电池板,设计寿命25年，质保3年。6米灯杆，上白下蓝，整体热浸锌,壁厚3.0mm，法兰及地笼由厂家配套因缺少村内详细地形图，根据村委会统计的数据及资料暂计太阳能灯305个，太阳能灯安装位置根据现场实际情况定，最终结果以竣工及审计为准。

3、道路照明平面图中单位为m。

项目编号

设计单位

大洲设计咨询集团有限公司

证书编号：A132009158 A232006431

资质业务范围	
	建筑行业（建筑工程、人防工程）
	风景园林工程设计专项
	市政行业、水利行业
	公路行业（公路）
	电力行业（送电工程、变电工程）

建设单位

如皋市搬经镇人民政府

项目名称 鞠桥社区宜居宜业和美乡村建设项目

	姓 名	签 名
审 核		
项目负责人		
专业负责人		
校 对		
设 计		
绘 图		

图纸名称	图例及主要设备材料表	
专 业	电气	
图 号	DS-01	第 页 / 共 页
日 期	2024.09	

执业专用章

（按规定加盖）

出图专用章

本图须加盖出图签章,否则一律无效

电气设计说明

一、设计依据

<<城市道路照明设计标准>>CJJ 45－2015

<<民用建筑电气设计规范>>JGy 16－2019

<<低压配电设计规范>>GB50054－2011

<<建筑设计防火规范>>GB50016－2019

二、工程概况

本工程为搬经镇鞠桥社区乡村道路照明，全长约为1000m：混凝土路面，主路宽7m采用单挑路灯单侧布置，安放在绿化带，灯高8m，臂长1.2m，均采用100wLED灯：道路平均照度为20Lx，灯具灯杆等具体样式由业主另行选择.在村内居住线道路路边设置6米高太阳能路灯，灯具灯杆等具体样式由业主另行选择。

三.设计范围:

变压器低压侧至路灯终端

四.负荷分类及容量:

本工程道路照明由设于附近的专用变压器供电(低压供电),灯端电压为220V单相交流电本工程负荷等级为三级，合计总负荷Pe－5kW，电源由变压器低压侧采用YJV22－1Kv型交联聚氯乙烯铠装电缆直埋地(埋深0.7m)引至相关路灯用落地配电柜，配电柜安全等级为IP56，在进出柜体及穿越道路时需加穿热镀锌钢管保护

五，由落地配电柜引出的路灯回路均采用YJV22－1Kv型聚氯乙烯铠装电缆穿阻燃可弯曲高强度尼龙管PE埋地(管顶距路面0.7m)敷设，穿越道路时需加穿热镀锌钢管(SC)保护管各端门超出2.5m。

六。本工程道路照明采用高光效节能型光源LED灯，选用相应的驱动器，且灯具内加电容补偿，补偿后的功率因数应不小于0.8。路灯灯头线为BVV－0.75KV－3X2.5mm²的铜芯绝缘护套线，在每盏灯的相线上装设熔断器RV14－20/5A，熔断器安装于镇流器的进线侧，采用5A熔丝本着安全可靠,经济合理,节约能源的原则,本段道路照明灯杆间距控制约40m左右，灯具设置以施工现场实际放样情况，具体个数仅供参考。

九，本系统接地采用TN－S系统，灯杆及外露可导电部分与PE线连接，接地电阻不应大于4Ω。在配电箱附近使用3根(50X50X5的热镀锌角钢(L＝2.5m)作接地装置顶端深不小于1m，且用—25X4的热镀锌扁钢焊接与配电箱妥善连接,焊接处需做防腐处理。本工程利用等径电缆中的黄绿线作为专用保护接地线，在安装时PE线与N线不得混淆。

十、工程中采用 50X50X5的热镀锌角钢(L＝2.5m)作为低压接地保护的接地装置，角钢顶端深不小于0.7m,接地装置与金属灯杆及落地配电柜之间采用—25X4的热镀锌扁钢妥善联接。

十一、过路管道，绿地与绿地间管道应在两端设置工作井，超过50m时需增设工作井，工作井应符合下列规定:1，井盖具有防盗措施;2、井深不得小于1m，并设有渗水孔;3，井宽不应小于700mm。

十二,电敷设前应将施工地段的地下管线。土质及地形等情况了解清楚，如遇垃圾等有腐蚀性杂物需清除并换土。埋入前需将沟底铲平夯实，电缆管全长上下填入100mm厚的细土，电工在施工时要与相关工种密切配合做好预埋管线及各预埋件的固定工作，以利于最后各电具安装。

十三,路灯安装时按L1.L2,L3相顺序跳接供电，以保证三相基本平衡。

十四,工程竣工后应将图中管线变更部分的实际敷设部位和走向在竣工图中修正并标明清楚，以便今后管理单位维修。

十五,图中所示的路灯控制箱的位置为示意，现场可以根据实际情况适当调整，电源接入点由业主配合具体位置以供电部门确定的位置为准。

十六,本工程照明设备整体装置必须符合室外照明安全方面的有效规范，说明未提及处请按<<城市道路照明工程施工及验收规程>>CuJ 89－2012及现行规范要求进行施工验收。

		项目编号

设计单位

大洲设计咨询集团有限公司

证书编号：A132009158 A232006431

资质业务范围	
	建筑行业（建筑工程、人防工程）
	风景园林工程设计专项
	市政行业、水利行业
	公路行业（公路）
	电力行业（送电工程、变电工程）

建设单位

如皋市搬经镇人民政府

项目名称	鞠桥社区宜居宜业和美乡村建设项目

	姓 名	签 名
审 核		
项目负责人		
专业负责人		
校 对		
设 计		
绘 图		

图纸名称	电气设计说明	
专 业	电气	
图 号	DS-02	第 页 共 页
日 期	2024.09	

执业专用章

（按规定加盖）

出图专用章

本图须加盖出图签章,否则一律无效

道路标准横断面

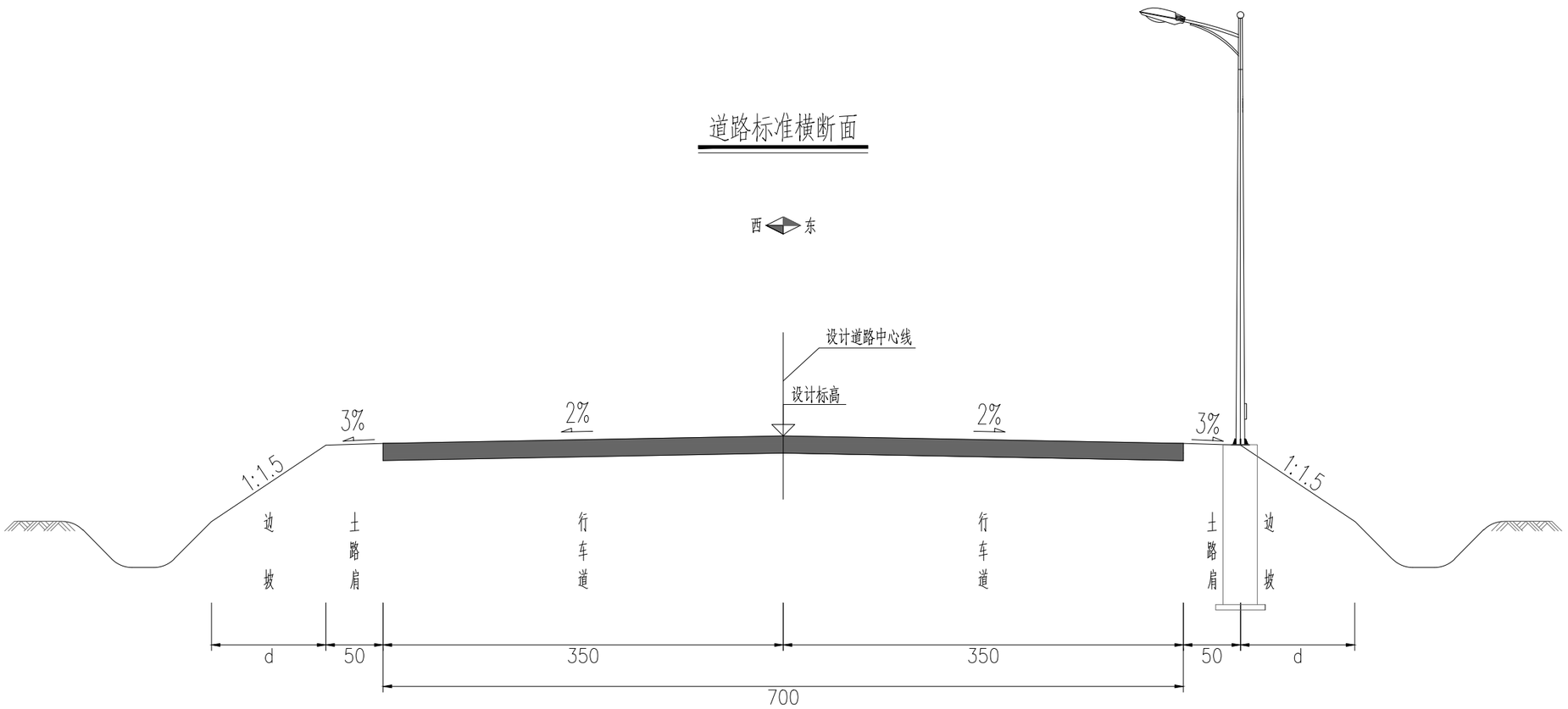

		项目编号

设计单位

大洲设计咨询集团有限公司

证书编号：A132009158 A232006431

资质业务范围	
	建筑行业（建筑工程、人防工程）
	风景园林工程设计专项
	市政行业、水利行业
	公路行业（公路）
	电力行业（送电工程、变电工程）

建设单位

如皋市搬经镇人民政府

项目名称	鞠桥社区宜居宜业和美乡村建设项目

	姓 名	签 名
审 核		
项目负责人		
专业负责人		
校 对		
设 计		
绘 图		

图纸名称	道路标准横断面	
专 业	电气	
图 号	DS-03	第 页 共 页
日 期	2024.09	

执业专用章

（按规定加盖）

出图专用章

本图须加盖出图签章，否则一律无效

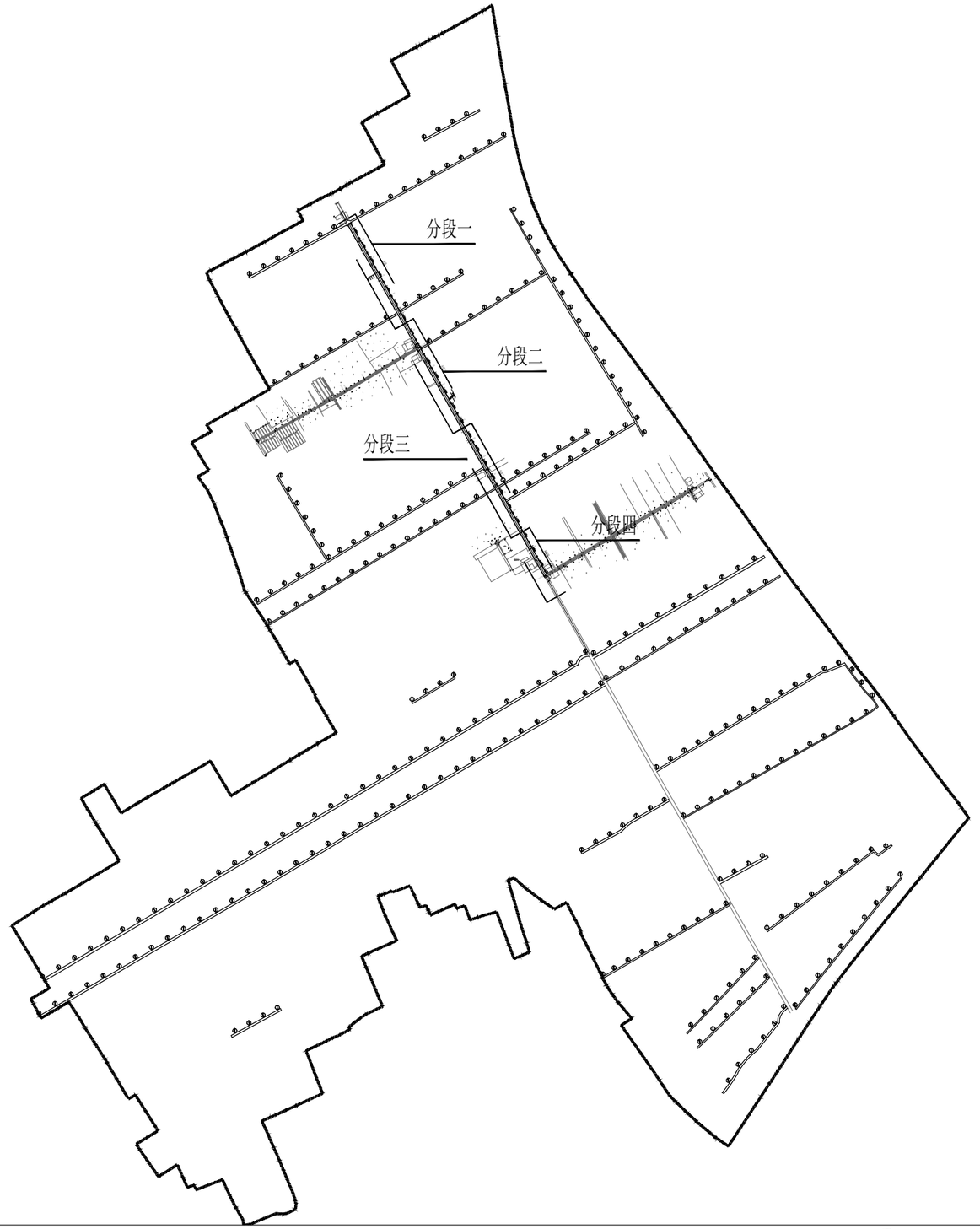

带电路灯（鞠桥南北路）25只

6米太阳能路灯（居民线）305只

注：路灯位置仅供参考，根据现场具体情况设置。

		项目编号

设计单位

大洲设计咨询集团有限公司

证书编号：A132009158 A232006431

资质业务范围	建筑行业（建筑工程、人防工程） 风景园林工程设计专项 市政行业、水利行业 公路行业（公路） 电力行业（送电工程、变电工程）

建设单位

如皋市搬经镇人民政府

项目名称	鞠桥社区宜居宜业和美乡村建设项目

	姓 名	签 名
审 核		
项目负责人		
专业负责人		
校 对		
设 计		
绘 图		

图纸名称	照明总平面图	
专 业	电气	
图 号	DS-04	第 页 共 页
日 期	2024.09	

执业专用章

（按规定加盖）

出图专用章

本图须加盖出图签章，否则一律无效

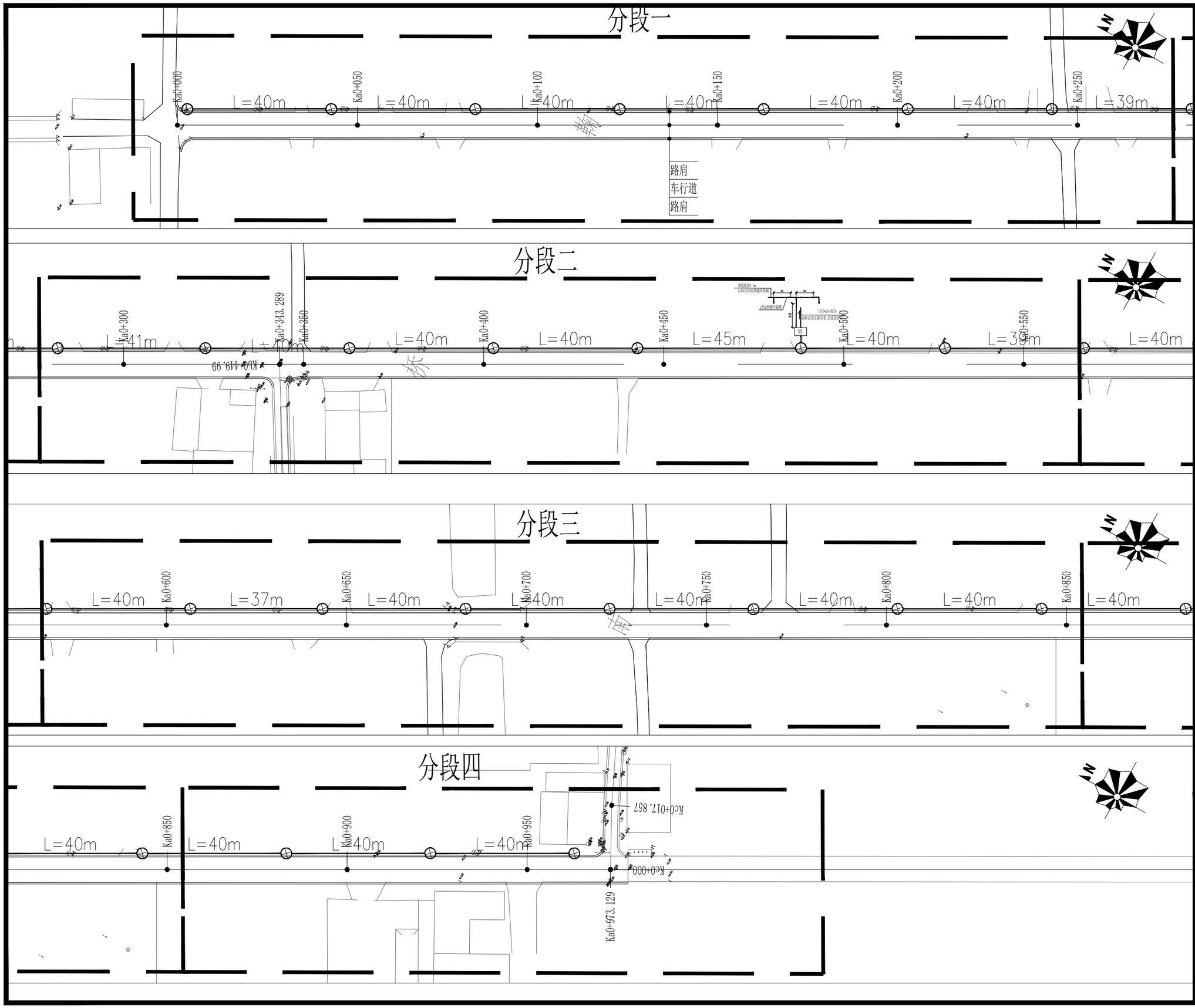

		项目编号

设计单位

大洲设计咨询集团有限公司

证书编号：A132009158 A232006431

资质业务范围	
	建筑行业（建筑工程、人防工程）
	风景园林工程设计专项
	市政行业、水利行业
	公路行业（公路）
	电力行业（送电工程、变电工程）

建设单位

如皋市搬经镇人民政府

项目名称	鞠桥社区宜居宜业和美乡村建设项目

	姓 名	签 名
审 核		
项目负责人		
专业负责人		
校 对		
设 计		
绘 图		

图纸名称	道路照明平面图	
专 业	电气	
图 号	DS-05	第 页 共 页
日 期	2024.09	

执业专用章

（按规定加盖）

出图专用章

本图须加盖出图签章，否则一律无效

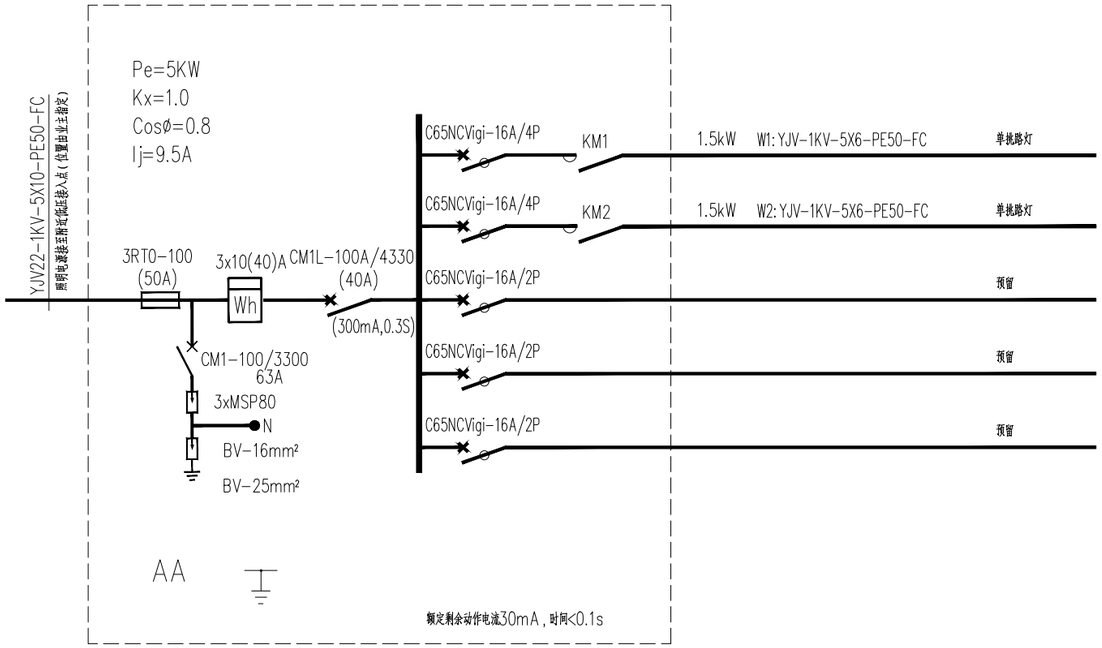

AA箱配电系统图

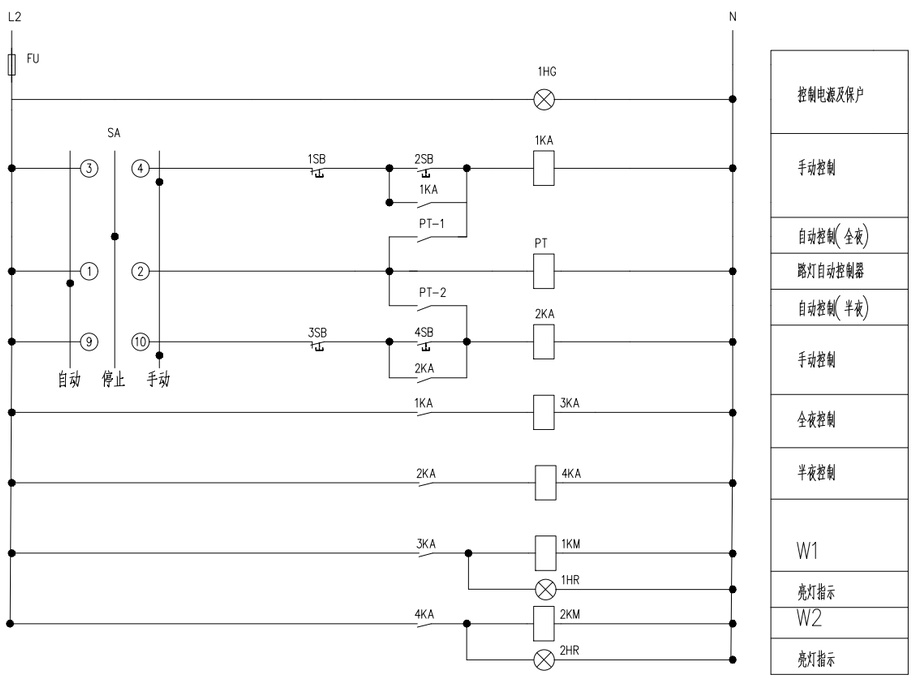

主 要 设 备 表

符 号	名 称	型 号 规 格	数 量
1KM	交流接触器	B-65 AC220V	2
FU	熔断器	RT14-20/6A	1
SA	转换开关	LW5-15D0724/3	1
2,4SB	控制按钮	LA19-11 绿色	2
1,3SB	控制按钮	LA19-11 红色	2
1-4KA	中间继电器	JZ7-44 AC220V	4
PT	路灯微电脑控制器	由路灯管理部门选型	1
1HG	绿色指示灯	AD-11-25/40 AC220V	1
1-2HR	红色指示灯	AD-11-25/40 AC220V	2

AA箱控制线路图

项目编号

设计单位

大洲设计咨询集团有限公司

证书编号：A132009158 A232006431

资质业务范围	
	建筑行业（建筑工程、人防工程）
	风景园林工程设计专项
	市政行业、水利行业
	公路行业（公路）
	电力行业（送电工程、变电工程）

建设单位 如皋市搬经镇人民政府

项目名称 鞠桥社区宜居宜业和美乡村建设项目

	姓 名	签 名
审 核		
项目负责人		
专业负责人		
校 对		
设 计		
绘 图		

图纸名称	路灯控制箱配电系统图 路灯二次控制线路图	
专 业	电气	
图 号	DS-06	第 页 共 页
日 期	2024.09	

执业专用章

（按规定加盖）

出图专用章

本图须加盖出图签章，否则一律无效

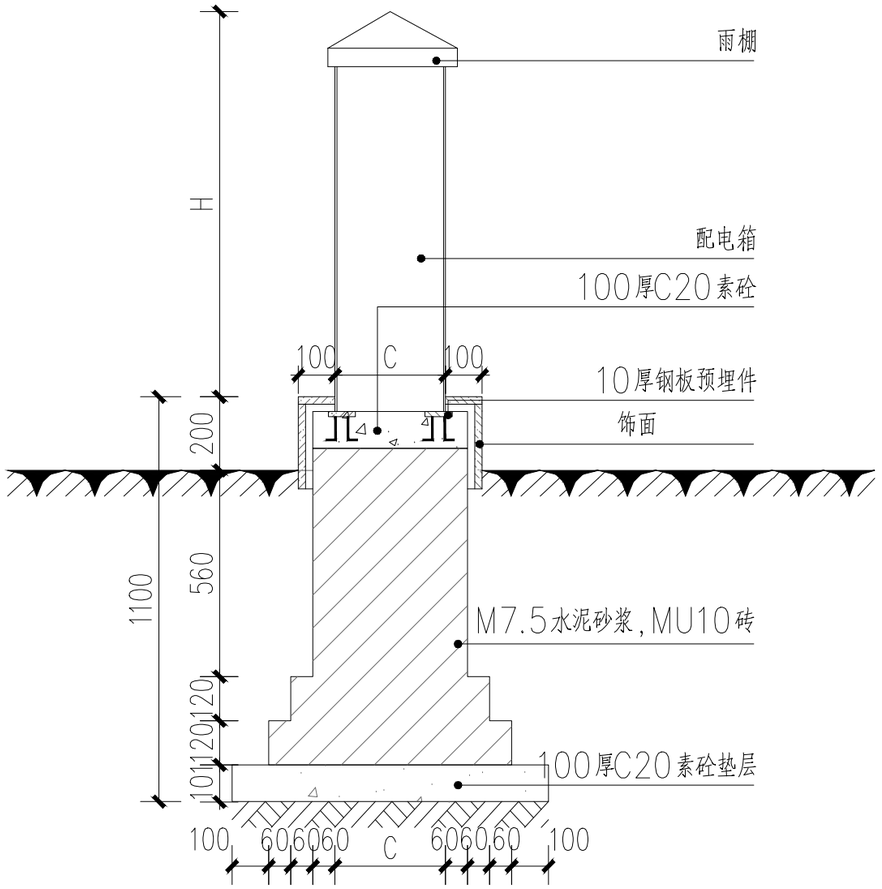

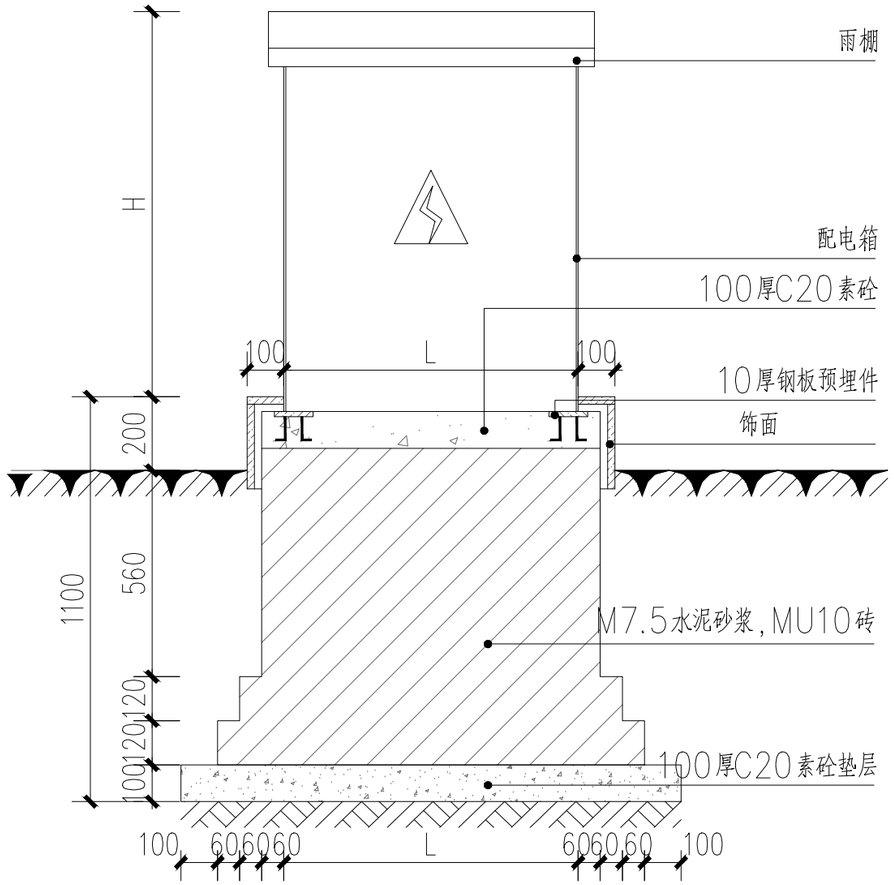

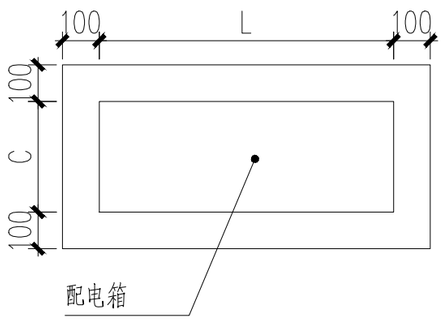

配电箱安装说明:

1、配电箱为非标尺寸，具体尺寸由专业厂家按配电系统图订做。L为箱体长度，C为箱体宽度，H为箱体高度。

2、室外配电箱必须为防水型，防护等级不小于IP56。

3、配电箱重复接地装置采用热镀锌角钢接地极50X50X5，L=2500mm，上端部埋深800mm，水平间距5米，接地极连接热镀锌扁钢—40X4，实测接地电阻小于4 欧。做法详见图集14D504—P122

项目编号	

设计单位

大洲设计咨询集团有限公司

证书编号：A132009158 A232006431

资质业务范围	
	建筑行业（建筑工程、人防工程）
	风景园林工程设计专项
	市政行业、水利行业
	公路行业（公路）
	电力行业（送电工程、变电工程）

建设单位

如皋市搬经镇人民政府

项目名称 鞠桥社区宜居宜业和美乡村建设项目

	姓 名	签 名
审 核		
项目负责人		
专业负责人		
校 对		
设 计		
绘 图		

图纸名称	照明控制箱施工详图	
专 业	电气	
图 号	DS-07	第 页 / 共 页
日 期	2024.09	

执业专用章

（按规定加盖）

出图专用章

本图须加盖出图签章，否则一律无效

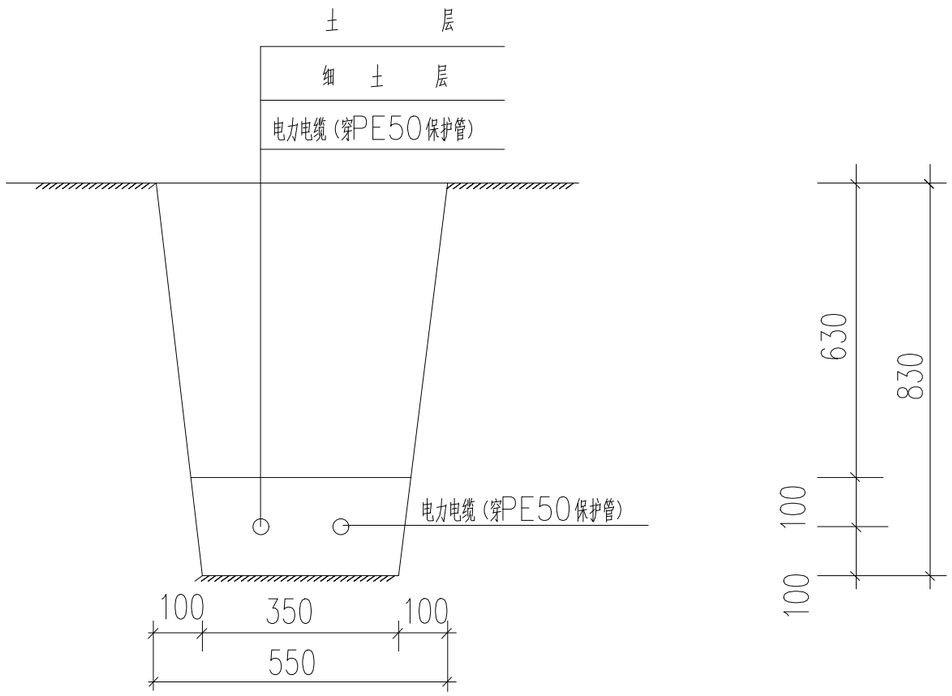

注：1. 挖电缆沟时，如遇垃圾等有腐蚀性杂物，需清除并换土。
2. 沟底须铲平夯实，电缆周围土层须均匀密实。
3. 电缆每增加一根，电缆沟加宽170mm。
4. YJV22-5X10穿PE50保护管。

电缆沟详图

1:20 单位：mm

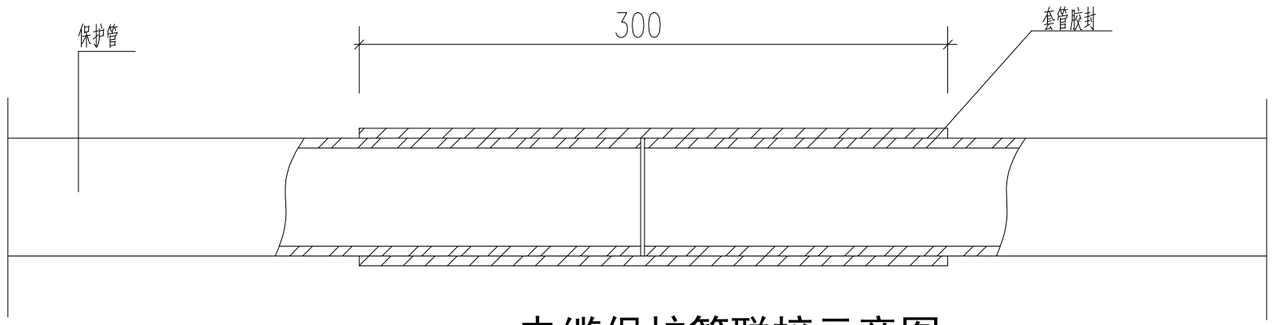

注：电缆过路时加穿Ø80的热镀锌钢管，管顶埋深1 米

电缆保护管联接示意图

项目编号		

设计单位

大洲设计咨询集团有限公司

证书编号：A132009158 A232006431

资质业务范围	
	建筑行业（建筑工程、人防工程）
	风景园林工程设计专项
	市政行业、水利行业
	公路行业（公路）
	电力行业（送电工程、变电工程）

建设单位　如皋市搬经镇人民政府

项目名称　鞠桥社区宜居宜业和美乡村建设项目

	姓　名	签　名
审　核		
项目负责人		
专业负责人		
校　对		
设　计		
绘　图		

图纸名称	电缆沟详图 电缆保护管联接示意图	
专　业	电气	
图　号	DS-08	第　页 共　页
日　期	2024.09	

执业专用章

（按规定加盖）

出图专用章

本图须加盖出图签章，否则一律无效

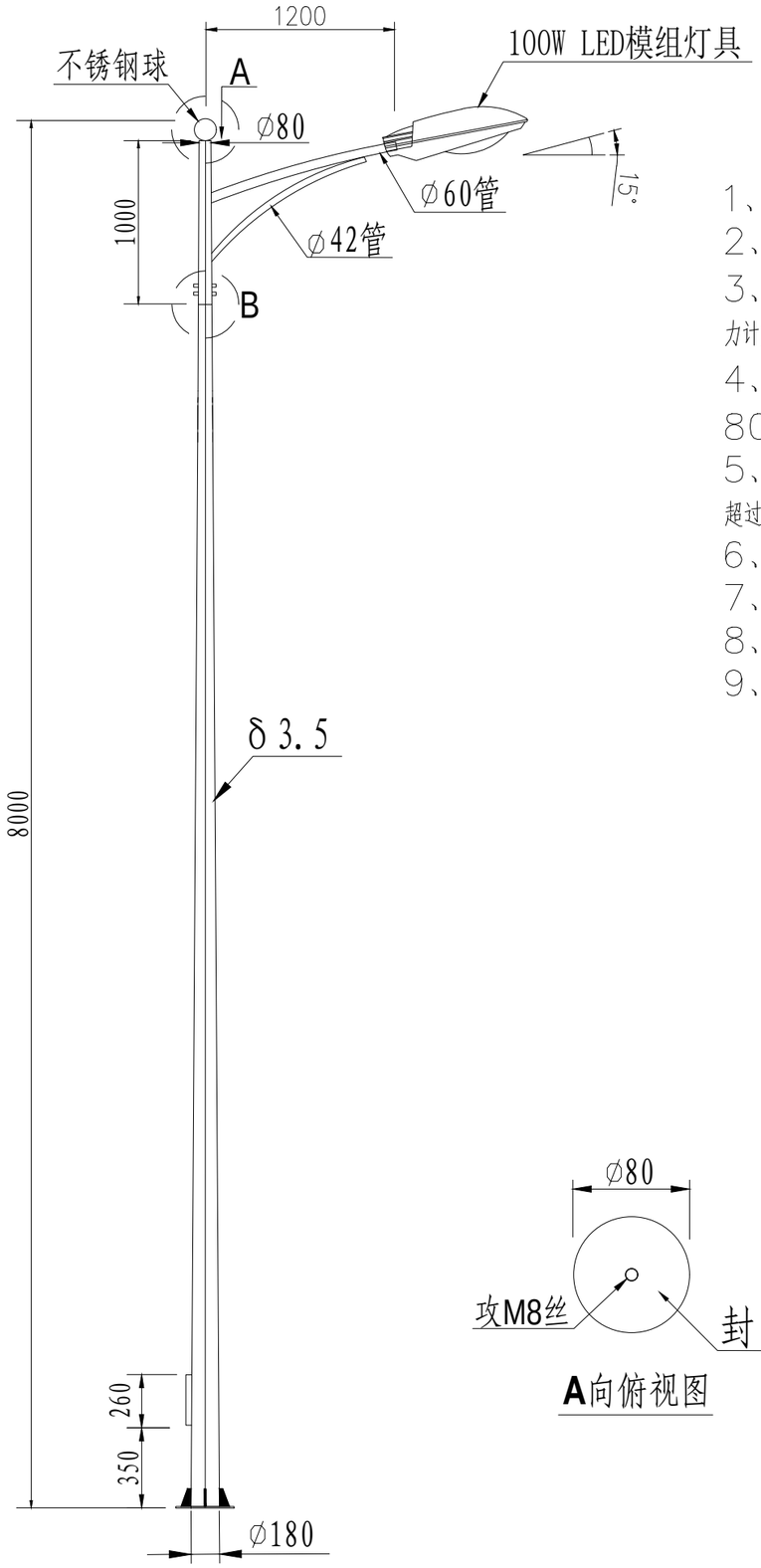

8米单挑臂路灯灯型图

1、本图尺寸单位以毫米计。

2、主杆一次压制成型，钢材全部采用Q235A钢；立柱加肋板的外棱均应倒钝，钢构件均去毛刺。

3、灯杆厂家需按照南通市50年一遇基本风压0.45KN/m计算分析，并提供深化设计图结构有限元分析与受力计算书，保证灯杆强度达到要求。并根据所提供的灯杆重量及其风荷载对灯杆基础进行校验。

4、杆件、卡槽及外露部分螺栓、法兰均整体热锁锌，并进行喷塑处理；热镀锌厚600g/m²以上，喷塑厚80um以上，喷塑颜色为(立柱下部2m蓝色，其他白色需提供样品)，或根据建设单位要求。

5、杆体截面各内角不偏差±1.5°，边长误差不超过2mm，体全长直线度误差不超过千分之一，灯具尺寸误差不超过5%。

6、杆件在发货时应包装好，以防运输过程中碰坏表面喷塑层。

7、所有电力电缆、电讯电缆穿线均需预留至相应检修门以上。

8、图中路灯样式仅供参考，具体样式应报建设单位确认后实施。

9、本图构造尺寸仅供参考、具体需由厂家根据产品需求进一步深化设计并调整，提供结构图和计算书交由设计院校算。

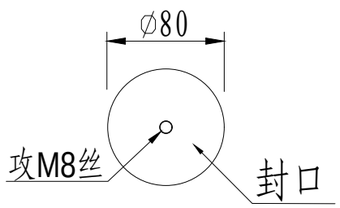

A向俯视图

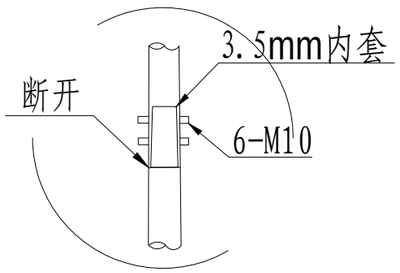

B区放大图

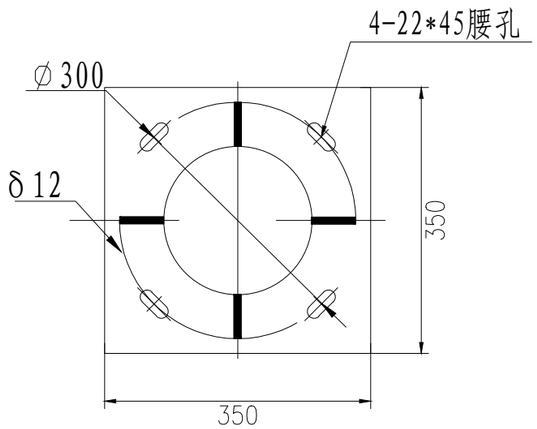

法兰平面图

		项目编号

设计单位

大洲设计咨询集团有限公司

证书编号：A132009158 A232006431

资质业务范围	建筑行业（建筑工程、人防工程） 风景园林工程设计专项 市政行业、水利行业 公路行业（公路） 电力行业（送电工程、变电工程）

建设单位：如皋市搬经镇人民政府

项目名称：鞠桥社区宜居宜业和美乡村建设项目

	姓 名	签 名
审 核		
项目负责人		
专业负责人		
校 对		
设 计		
绘 图		

图纸名称	8米单挑路灯杆型图	
专 业	电气	
图 号	DS-09	第 页 共 页
日 期	2024.09	

执业专用章

（按规定加盖）

出图专用章

本图须加盖出图签章，否则一律无效

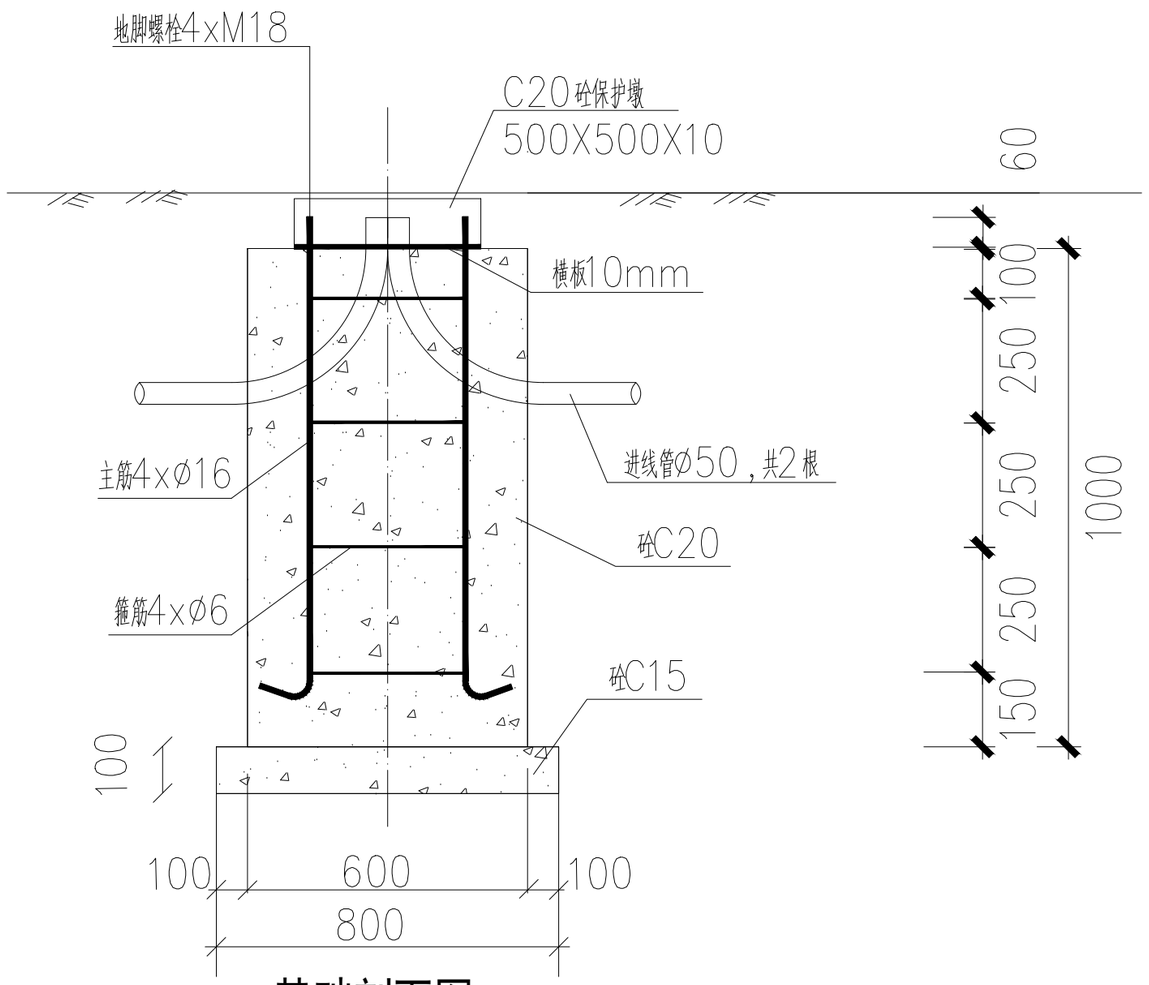

基础剖面图 1:40

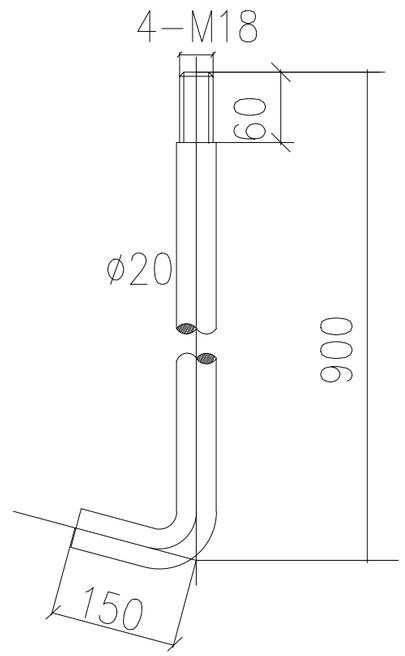

地 脚 螺 栓

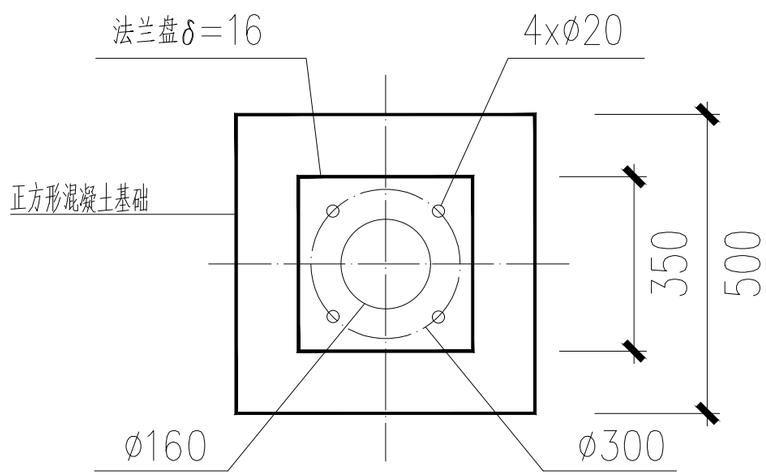

6米现浇混泥土基础示意图

说　明

1、本图尺寸单位均以毫米计，路灯基础详图仅供参考。
2、本基础图适用于固定式灯杆，中型灯盘。
3、材料：钢筋：I(Ø)级。混凝土：C15，C20。
4、横板预埋必须保持水平；接地极电阻不大于4欧姆。
5、要求路灯基础置于原状土上，地基承载力大于140KPa，如遇不良地质土层应进行地基处理。
6、基础周围回填土应按道路人行道压实度要求处理。

项目编号

设计单位

大洲设计咨询集团有限公司

证书编号：A132009158 A232006431

资质业务范围	
	建筑行业（建筑工程、人防工程）
	风景园林工程设计专项
	市政行业、水利行业
	公路行业（公路）
	电力行业（送电工程、变电工程）

建设单位：如皋市搬经镇人民政府

项目名称：鞠桥社区宜居宜业和美乡村建设项目

	姓　名	签　名
审　核		
项目负责人		
专业负责人		
校　对		
设　计		
绘　图		

图纸名称	6米现浇混泥土基础示意图	
专　业	电气	
图　号	DS-10	第　页 / 共　页
日　期	2024.09	

执业专用章

（按规定加盖）

出图专用章

本图须加盖出图签章，否则一律无效

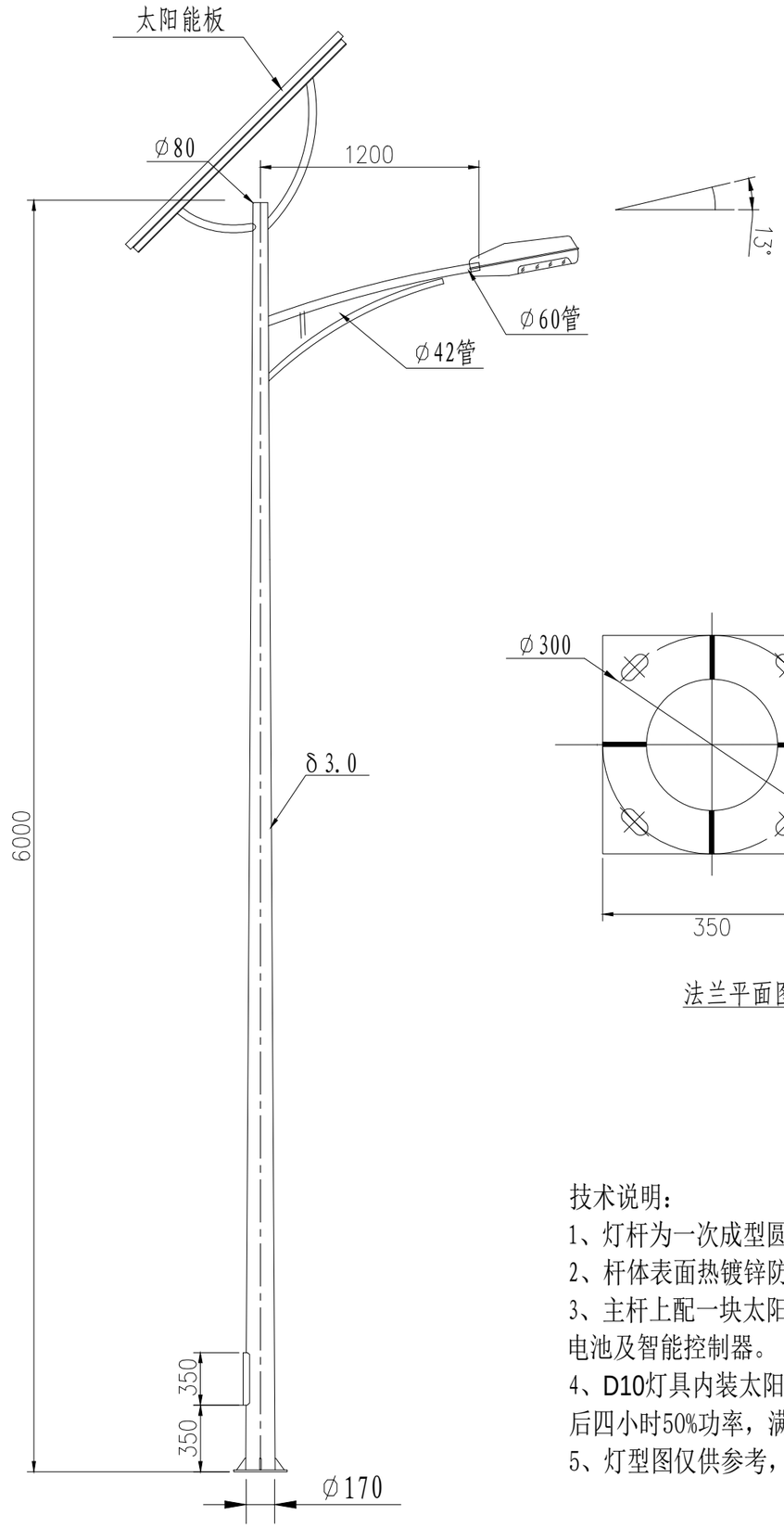

主要设备参数

序号	名称	规格
1	50W LED光源	光效不低于175LM/W，防水级别P65，质保3年
2	12V80AH太阳能锂电池	设计寿命8年，质保3年，防水级别P65
3	120W太阳能电池板	多晶硅太阳能电池板，设计寿命25年，质保3年
4	6米灯杆	上白下蓝，整体热浸锌，壁厚4mm，法兰及地笼由厂家配套

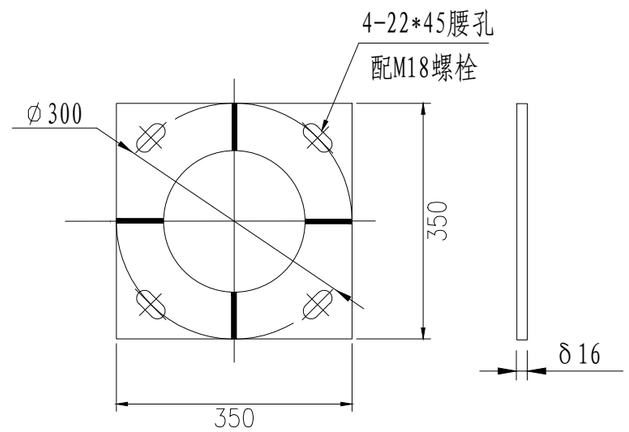

法兰平面图

技术说明：

1、灯杆为一次成型圆锥杆，材质采用Q235A。

2、杆体表面热镀锌防腐处理后喷塑，颜色可选。

3、主杆上配一块太阳能板，杆底部装太阳能蓄电池及智能控制器。

4、D10灯具内装太阳能无极灯，前四小时开启100%功率，后四小时50%功率，满足连续三天阴雨天使用。

5、灯型图仅供参考，具体款式业主自定。

项目编号	

设计单位

大洲设计咨询集团有限公司

证书编号：A132009158 A232006431

资质业务范围	
	建筑行业（建筑工程、人防工程）
	风景园林工程设计专项
	市政行业、水利行业
	公路行业（公路）
	电力行业（送电工程、变电工程）

建设单位

如皋市搬经镇人民政府

项目名称	鞠桥社区宜居宜业和美乡村建设项目

	姓 名	签 名
审 核		
项目负责人		
专业负责人		
校 对		
设 计		
绘 图		

图纸名称	6米太阳能路灯杆型图	
专 业	电气	
图 号	DS-11	第 页 共 页
日 期	2024.09	

执业专用章

（按规定加盖）

出图专用章

本图须加盖出图签章,否则一律无效

附注：

1、本图尺寸单位以mm计。

2、接地体与接地体之间采用焊接，要求焊接牢固并进行防腐处理，接地体与箱体接地线之间采用镀锌螺栓连接。

3、接地体焊接时采用搭焊接，搭接长度要求：扁钢与角钢连接时，应在其接触部位两侧进行焊接。

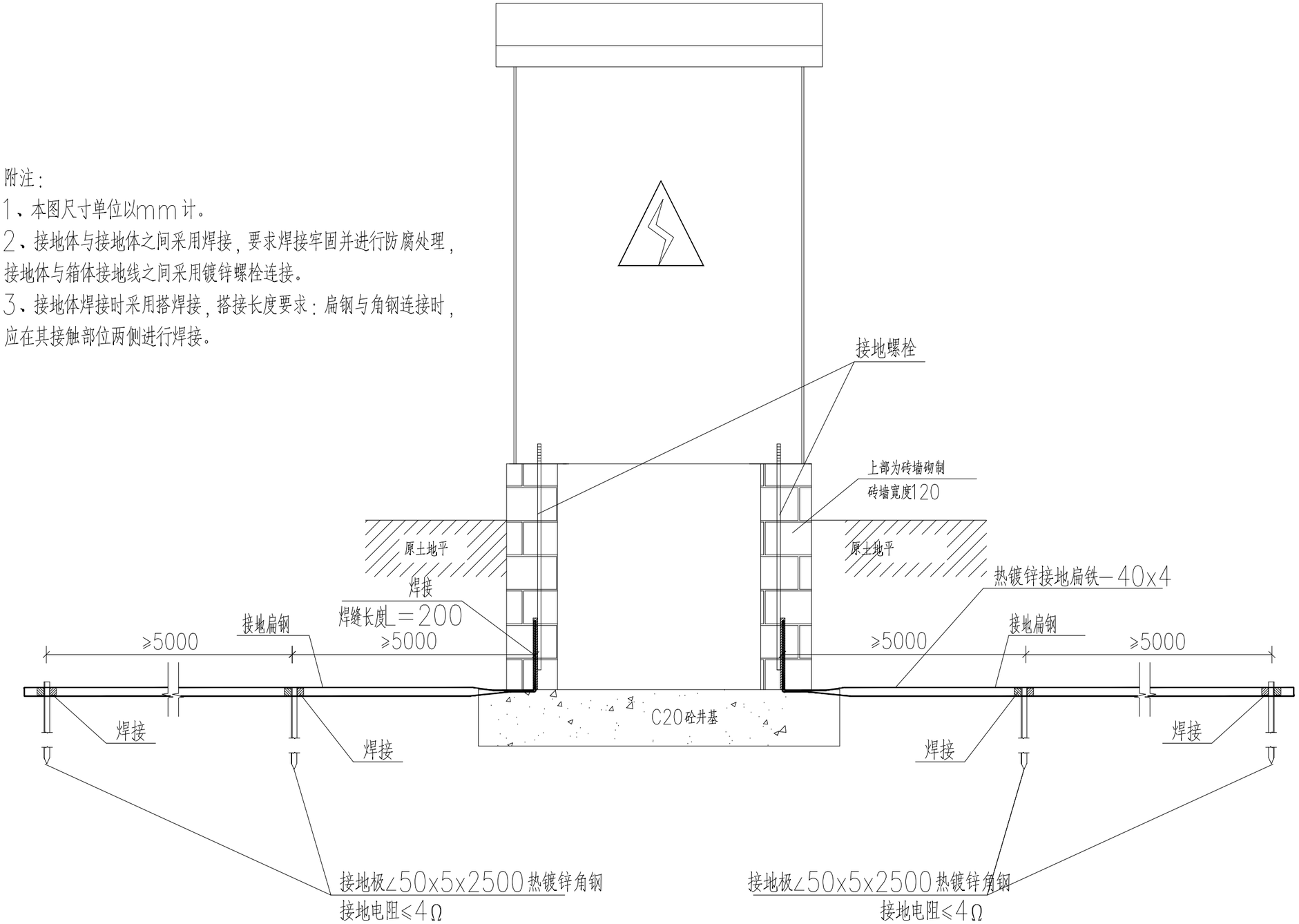

		项目编号

设计单位

大洲设计咨询集团有限公司

证书编号：A132009158 A232006431

资质业务范围	
	建筑行业（建筑工程、人防工程）
	风景园林工程设计专项
	市政行业、水利行业
	公路行业（公路）
	电力行业（送电工程、变电工程）

建设单位

如皋市搬经镇人民政府

项目名称	鞠桥社区宜居宜业和美乡村建设项目

	姓 名	签 名
审 核		
项目负责人		
专业负责人		
校 对		
设 计		
绘 图		

图纸名称	路灯控制箱接地大样图	
专 业	电气	
图 号	DS-12	第 页 共 页
日 期	2024.09	

执业专用章

（按规定加盖）

出图专用章

本图须加盖出图签章，否则一律无效

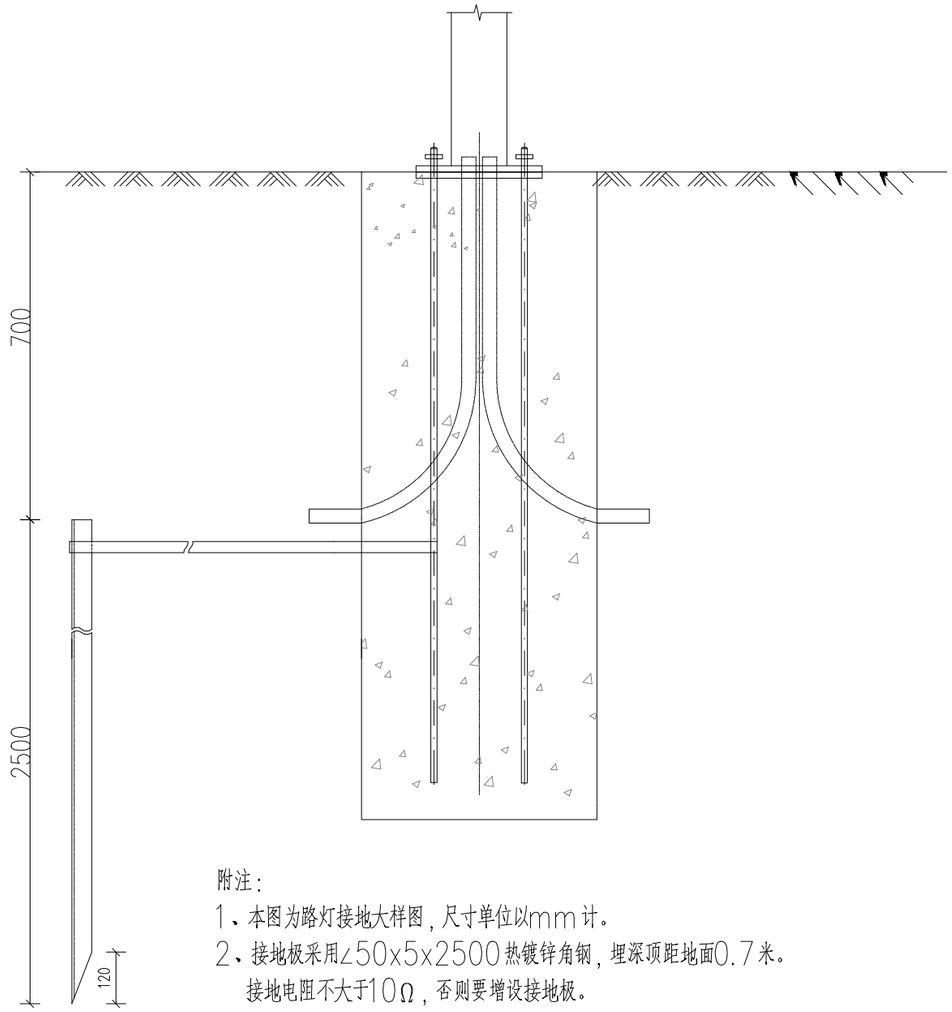

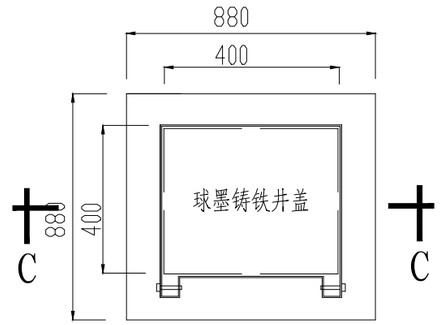

路灯接线井平面图

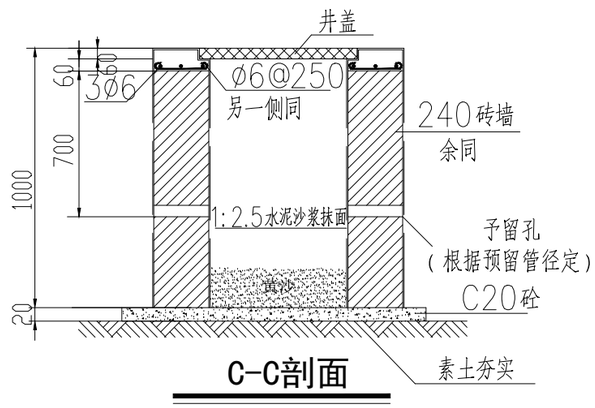

C-C剖面

附注：

1、本图为路灯接地大样图，尺寸单位以mm计。

2、接地极采用∠50x5x2500热镀锌角钢，埋深顶距地面0.7米。
接地电阻不大于10Ω，否则要增设接地极。

3、接地线采用—40x4热镀锡扁钢，一端与地脚螺栓焊接，另一端与接地极焊接，接地体焊接时采用搭焊接，搭接长度要求：圆钢与扁钢连接时，其长度为圆钢直径的6倍，扁钢与角钢连接时，应在其接触部位两侧进行焊接，焊接长度不小于扁钢宽度的2倍，焊接部位刷沥青漆防锈。

		项目编号

设计单位

大洲设计咨询集团有限公司

证书编号：A132009158 A232006431

资质业务范围	
	建筑行业（建筑工程、人防工程）
	风景园林工程设计专项
	市政行业、水利行业
	公路行业（公路）
	电力行业（送电工程、变电工程）

建设单位：如皋市搬经镇人民政府

项目名称：鞠桥社区宜居宜业和美乡村建设项目

	姓 名	签 名
审 核		
项目负责人		
专业负责人		
校 对		
设 计		
绘 图		

图纸名称	路灯接地大样图、手孔井大样图	
专 业	电气	
图 号	DS-13	第 页 / 共 页
日 期	2024.09	

执业专用章

（按规定加盖）

出图专用章

本图须加盖出图签章，否则一律无效